Document Technique d'Application

Référence Avis Technique 6/11-2003*03 Add

Additif à l'Avis Technique 6/11-2003

Menuiserie PVC

Fenêtre à la française
oscillo-battante
ou à soufflet

Inward opening
tilt and turn
or hopper window

Nach innen öffnendes
dreh-oder
kippflügelfenster

S729

Relevant de la norme	**NF EN 14351-1+A1**

Titulaire : Société Rehau
Place Cissey
FR-57343 Morhange Cedex

Tél. : 03 87 05 51 00
Fax : 03 87 05 50 93
E-mail : fenetre@rehau.com
Internet : www.rehau.fr

Document non valide

Commission chargée de formuler des Avis Techniques
(arrêté du 21 mars 2012)

Groupe Spécialisé n°6
Composants de baie, vitrages

Vu pour enregistrement le 3 février 2015

Secrétariat de la commission des Avis Techniques
CSTB, 84 avenue Jean Jaurès, Champs sur Marne, FR-77447 Marne la Vallée Cedex 2
Tél. : 01 64 68 82 82 - Fax : 01 60 05 70 37 - Internet : www.cstb.fr

Les Avis Techniques sont publiés par le Secrétariat des Avis Techniques, assuré par le CSTB. Les versions authentifiées sont disponibles gratuitement sur le site internet du CSTB (http://www.cstb.fr)
© CSTB 2015

Le Groupe Spécialisé n° 6 « Composants de baie, vitrages » de la Commission chargée de formuler les Avis Techniques a examiné, le 30 octobre 2014, la demande formulée par la société REHAU de voir compléter l'Avis Technique 6/11-2003 de la façon suivante.

1. Définition succincte

1.1 Description succincte

Les fenêtres S729 sont des fenêtres et des portes fenêtres à la française, oscillo-battantes à 1, 2 ou 3 vantaux et à soufflet dont les cadres dormants et ouvrants sont réalisés à partir de profilés en PVC de coloris blanc, beige, gris clair, marron, caramel ou beige-brun et peuvent être revêtus d'un film PVC coloré sur la face extérieure et/ou intérieure ou à partir de profilés en PVC de coloris blanc laqués dans les teintes définies dans le dossier technique.

Les dimensions maximales sont définies :

- pour les fabrications non certifiées, dans le Dossier Technique,
- pour les fabrications certifiées, dans le Certificat de qualification.

1.2 Identification

1.21 Profilés PVC

Sans modification par rapport au DTA 6/11-2003 et ses additifs 6/11-2003*01Add et 6/11-2003*02Add

1.22 Fenêtres

Sans modification par rapport au DTA 6/11-2003 et ses additifs 6/11-2003*01Add et 6/11-2003*02Add

2. AVIS

2.1 Domaine d'emploi accepté

Ajouts par rapport au DTA 6/11-2003 et ses additifs 6/11-2003*01Add et 6/11-2003*02Add

Il est identique au domaine proposé, pour des conditions de conception conformes au *paragraphe 2.31* : menuiserie extérieure mise en œuvre en France européenne :

- en applique intérieure et isolation intérieure dans : des murs en maçonnerie ou en béton,
- en tableau et isolation intérieure dans : des murs en maçonnerie ou en béton,
- en rénovation sur dormant existant
- en tableau avec isolation par l'extérieur (enduit sur isolant et/ou bardage) dans : des murs en maçonnerie ou en béton, des ossatures bois, des monomur
- en applique extérieure avec isolation par l'extérieur (enduit sur isolant et/ou bardage) dans : des murs en maçonnerie ou en béton,

2.2 Appréciation sur le système

2.21 Satisfaction aux lois et règlements en vigueur et autres qualités d'aptitude à l'emploi

Stabilité

*Sans modification par rapport au DTA 6/11-2003 et ses additifs 6/11-2003*01Add et 6/11-2003*02Add*

Prévention des accidents, maîtrise des accidents et maîtrise des risques lors de la mise en œuvre et de l'entretien

Sans modification par rapport au DTA 6/11-2003 et ses additifs 6/11-2003*01Add et 6/11-2003*02Add

Données environnementales et sanitaires

Sans modification par rapport au DTA 6/11-2003 et ses additifs 6/11-2003*01Add et 6/11-2003*02Add

Sécurité

Sans modification par rapport au DTA 6/11-2003 et ses additifs 6/11-2003*01Add et 6/11-2003*02Add

Sécurité vis-à-vis du feu

Sans modification par rapport au DTA 6/11-2003 et ses additifs 6/11-2003*01Add et 6/11-2003*02Add

Isolation Thermique

Sans modification par rapport au DTA 6/11-2003 et ses additifs 6/11-2003*01Add et 6/11-2003*02Add

Etanchéité à l'air et à l'eau

Sans modification par rapport au DTA 6/11-2003 et ses additifs 6/11-2003*01Add et 6/11-2003*02Add

Accessibilité aux handicapés

Modifications par rapport au DTA 6/11-2003 et ses additifs 6/11-2003*01Add et 6/11-2003*02Add

Le système dispose de solutions de seuils Bilcocq (réf. PLT2PVC et REH60RT) ainsi que de la référence 544471 permettant l'accès aux handicapés au sens de l'arrêté du 30 novembre 2007.

Entrée d'air

Ajouts par rapport au DTA 6/11-2003 et ses additifs 6/11-2003*01Add et 6/11-2003*02Add

Une disposition particulière d'entaille dormant / ouvrant (fraisage partielle de l'aile extérieur du dormant de 357.5 x 20.2 mm complété par le capuchon réf.7385 et usinage de l'ouvrant de 354 x 12 mm) permet d'obtenir un débit d'air allant jusqu'à 30m^3/h avec grilles d'entrée d'air standards qualifiées et pouvant aller jusqu'à 45m^3/h avec les grilles d'entrée d'air ANJOS (références ISOLA HY ou ISOLA2 45).

La qualification de ces dispositions particulières est reprise dans le rapport d'essais CSTB CAPE AT 14-108. Les dispositions techniques sont décrites dans les schémas du dossier technique.

Perméabilité à l'air des bâtiments

Sans modification par rapport au DTA 6/11-2003 et ses additifs 6/11-2003*01Add et 6/11-2003*02Add

Informations utiles complémentaires

Sans modification par rapport au DTA 6/11-2003 et ses additifs 6/11-2003*01Add et 6/11-2003*02Add

2.22 Durabilité – Entretien

Sans modification par rapport au DTA 6/11-2003 et ses additifs 6/11-2003*01Add et 6/11-2003*02Add

2.23 Fabrication – Contrôle

Sans modification par rapport au DTA 6/11-2003 et ses additifs 6/11-2003*01Add et 6/11-2003*02Add

2.3 Cahier des Prescriptions Techniques

2.31 Conditions de conception

Ajouts par rapport au DTA 6/11-2003 et ses additifs 6/11-2003*01Add et 6/11-2003*02Add

Un rejet d'eau ouvrant (réf. JEB 17-23 P muni de sa brosse 22PP) est obligatoire en cas d'utilisation du seuil mixte aluminium-PVC Bilcocq REH60RT.Un profilé d'étanchéité XP3 peut être clipé sous la traverse basse ouvrant.

2.32 Conditions de fabrication

Profilés PVC

Ajouts par rapport au DTA 6/11-2003 et ses additifs 6/11-2003*01Add et 6/11-2003*02Add

Les références et les coloris des compositions vinyliques avec leurs caractéristiques d'identification ou leurs codes homologations CSTB associés sont données dans le tableau 5.

Les méthodes d'essais à utiliser pour la détermination de ces caractéristiques sont celles indiquées dans les normes NF EN 12608 ou NF T 54-405 et dans le règlement de la marque NF.

La fabrication des profilés bruts blancs, beiges et gris clair bénéficie du droit d'usage de la marque « NF-Profilés de fenêtres en PVC » (NF 126).

L'autocontrôle de fabrication des profilés de coloris caramel, marron et beige-brun doit faire l'objet d'un suivi par le CSTB.

Les références des compositions vinyliques blanches destinées à être laquées et de leurs codes homologation CSTB associés sont RAU PVC 1406.5 (code NF 126 : 157) et RAU PVC 1406.6 (code NF 126 : 198).

Document non valable

Film coloré SKAÏ TECHPROFIL 50 µm COOL COLORS de HORNSCHUCH

Sans modification par rapport au DTA 6/11-2003 et ses additifs 6/11-2003*01Add et 6/11-2003*02Add

Profilés filmés

Sans modification par rapport au DTA 6/11-2003 et ses additifs 6/11-2003*01Add et 6/11-2003*02Add

Profilés PVC avec adhésif

Sans modification par rapport au DTA 6/11-2003 et ses additifs 6/11-2003*01Add et 6/11-2003*02Add

Profilés aluminium

Sans modification par rapport au DTA 6/11-2003 et ses additifs 6/11-2003*01Add et 6/11-2003*02Add

Profilés d'étanchéité

Ajouts par rapport au DTA 6/11-2003 et ses additifs 6/11-2003*01Add et 6/11-2003*02Add

La matière TPE de la partie active du profilé d'étanchéité clipé XP3 fait l'objet d'une Certification d'évaluation de la conception caractérisée par le code CSTB D700 en coloris gris.

Fenêtres

Sans modification par rapport au DTA 6/11-2003 et ses additifs 6/11-2003*01Add et 6/11-2003*02Add

Laquage

Sans modification par rapport au DTA 6/11-2003 et ses additifs 6/11-2003*01Add et 6/11-2003*02Add

2.33 Conditions de mise en œuvre

Ajouts par rapport au DTA 6/11-2003 et ses additifs 6/11-2003*01Add et 6/11-2003*02Add

Le calage en traverse basse avec le seuil mixte aluminium – PVC R729RT et REH60RT doit, au-delà du calfeutrement, intéresser toute la largeur des profilés de manière à soutenir les profilés PVC constitutifs de seuils.

Dans le cas de mise en œuvre du seuil REH60RT, le bon positionnement du plot de fixation 2571 est assuré par un pointage du positionnement des vis, réalisé en usine, à l'aide d'un gabarit (réf. 3095-001). Les modalités de réalisation de cette opération sont reprises dans le Dossier Technique.

Conclusions

Appréciation globale

L'utilisation de ce procédé dans le domaine d'emploi proposé est appréciée favorablement.

Validité

Jusqu'au 31 décembre 2016.

Pour le Groupe Spécialisé n°6
Le Président
Pierre MARTIN

3. Remarques complémentaires du Groupe Spécialisé

Cet additif a vu l'ajout de nouveaux seuils de la Société Bilcocq de 20 mm et de 40 mm ainsi que l'ensemble des embouts et accessoires associés.

La disposition particulière d'entailles pour entrée d'air décrites dans le dossier technique (différent des préconisations du cahier du CSTB 3376) est valable uniquement dans le cas d'utilisation des grilles d'entrée d'air ANJOS (réf. ISOLA HY ou ISOLA2 45) accompagné du capuchon réf. 7385.

Dans le cas de la mise en œuvre du seuil REH60RT avec le plot de fixation 2571, une attention particulière devra être apportée au bon positionnement de celui-ci sur la partie PVC du seuil. Un pointage des vis à fixer est réalisé en usine, à l'aide du gabarit de pose (réf. 3095-001).

Dans le cas de la mise en œuvre du seuil REH60RT, le jeu de fonctionnement entre ouvrant et plot de fixations est seulement de 3 mm.

Le Rapporteur du Groupe Spécialisé n°6
Hubert LAGIER

Document non valide

Tableau 1 – Valeurs de U_{fi}

Sans modification par rapport au DTA 6/11-2003 et ses additifs 6/11-2003*01Add et 6/11-2003*02Add

Tableau 2 – Valeurs de Ψ_g pour le cas de profilés ouvrants et dormants non renforcés

Sans modification par rapport au DTA 6/11-2003 et ses additifs 6/11-2003*01Add et 6/11-2003*02Add

Tableau 2bis – Valeurs de Ψ_g pour le cas de profiles ouvrants et dormants renforcés

Sans modification par rapport au DTA 6/11-2003 et ses additifs 6/11-2003*01Add et 6/11-2003*02Add

Tableau 3a – Exemple de coefficients U_w pour une menuiserie claire (coloris extérieur L>82) équipé d'un vitrage ayant un U_g de 1,1 W/m²K et pour le dormant réf. 544951

Sans modification par rapport au DTA 6/11-2003 et ses additifs 6/11-2003*01Add et 6/11-2003*02Add

Tableau 3a bis – Exemple de coefficients U_w pour une menuiserie foncée (coloris extérieur L<82) équipé d'un vitrage ayant un U_g de 1,1 W/m²K et pour le dormant réf. 544951

Sans modification par rapport au DTA 6/11-2003 et ses additifs 6/11-2003*01Add et 6/11-2003*02Add

Tableau 3b – Exemple de coefficients U_w pour une menuiserie claire (coloris extérieur L>82) équipé d'un vitrage ayant un U_g de 0,8 W/m²K (valeur 0.6 possible) et pour le dormant réf. 544951

Sans modification par rapport au DTA 6/11-2003 et ses additifs 6/11-2003*01Add et 6/11-2003*02Add

Tableau 3b bis – Exemple de coefficients U_w pour une menuiserie foncée (coloris extérieur L<82) équipé d'un vitrage ayant un U_g de 0,8 W/m²K (valeur 0.6 possible) et pour le dormant réf. 544951

Sans modification par rapport au DTA 6/11-2003 et ses additifs 6/11-2003*01Add et 6/11-2003*02Add

Tableau 4 – Facteurs solaires S_W pour les menuiseries de dimensions courantes selon les règles Th-S

a) Pour menuiserie claire (coloris extérieur L>82)

Sans modification par rapport au DTA 6/11-2003 et ses additifs 6/11-2003*01Add et 6/11-2003*02Add

b) Pour menuiserie foncée (coloris extérieur L<82)

Sans modification par rapport au DTA 6/11-2003 et ses additifs 6/11-2003*01Add et 6/11-2003*02Add

Tableau 5 - Références, coloris et codes homologation des compositions vinyliques utilisées

Ajouts par rapport au DTA 6/11-2003 et ses additifs 6/11-2003*01Add et 6/11-2003*02Add

Caractéristiques	**Composition vinylique RAU-PVC**							
	1406.5	**1406.6**	**1406.6**	**1406.6**	**1406.7**	**1406.8**	**1406.9**	**1406.10**
Coloris	Blanc	Blanc	Beige	Gris clair	Blanc	Blanc	Blanc	Blanc
Code	157	198	307	306	264	310	369	367
Composition pouvant être plaxée	Oui	Oui	Oui	Oui	Oui	Oui	Oui	Oui

Caractéristiques	**Composition vinylique RAU-PVC**				
	1406/16827	**1406/15874**	**1406.6/16827**	**1406/15874**	**1406.6/RAL1011**
Coloris	**Marron**	**Caramel**	**Marron**	**Caramel**	**Beige-brun**
Température de ramolissement VICAT	80±2	82±2	82±2	82±2	82±2
Masse volumique (g/cm^3)	1,38 ± 0,02	1,41 ± 0,02	1,40 ± 0,02	1,40 ± 0,02	1,41 ± 0,02
Taux de cendre (%)	2,6 ± 0,4	2,6 ± 0,4	2,6 ± 0,3	2,6 ± 0,3	5,4 ± 0,4
Temps d'induction de la déhydrochloruration (min)	105 ± 16	90 ± 17	40 ± 6	40 ± 6	40 ± 8
Composition pouvant être plaxé	Oui	Oui	Oui	Oui	Oui

Document non valide

A. Description

1. Principe

Les fenêtres S729 sont des fenêtres et des portes-fenêtres à la française, oscillo-battantes à 1, 2 ou 3 vantaux et à soufflet dont les cadres dormants et ouvrants sont réalisés à partir de profilés en PVC de coloris blanc, beige, gris, marron, caramel ou beige-brun et peuvent être revêtus d'un film PVC coloré sur la face extérieure et/ou intérieure pour la variante DECOR ou à partir de profilés en PVC de coloris blanc laqués en atelier dans les teintes définies dans le dossier technique.

2. Constituants

2.1 Profilés PVC

*Ajouts par rapport au DTA 6/11-2003 et ses additifs 6/11-2003*01Add* et 6/11-2003*02Add

L'ensemble des profilés PVC sont cités dans le tableau 1.

Remarques : Les profilés sont désignés par une référence à 6 chiffres.

La terminaison :

- 1 est utilisée pour les dormants ou ouvrants sans joints montés,
- 2 est utilisé pour les dormants ou ouvrants avec joint de frappe ou de vitrage dormant et de vitrage ouvrant postextrudé,
- 5 est utilisé pour les dormants avec joint de frappe ou de vitrage dormant clipé et pour les ouvrants avec joint de vitrage ouvrant clipé et joint de frappe postextrudé.

Les autres terminaisons sont utilisées pour des combinaisons *de joint différentes.*

2.2 Film coloré EXOFOL MX

*Ajouts par rapport au DTA 6/11-2003 et ses additifs 6/11-2003*01Add* et 6/11-2003*02Add

Le film RENOLIT EXOFOL MX est un film PVC plastifié de 150 µ d'épaisseur, revêtu d'une couche acrylique de 50 µ d'épaisseur.

Les coloris sont les suivants :

Couleur	*Réf. RENOLIT*	*Réf. REHAU*	*L **	*a **	*b **
Slate grey	*49229-013*	_	*41.2*	*-0.16*	*-2.46*
Winchester XA	*49240-015*	*1208L*	_	_	_
Siena PN	*49237-0.15*	*1048L*	_	_	_
Siena PR	*49233-0.15*	*1047L*	_	_	_

Le plaxage peut s'effectuer soit :

- uniquement sur la face extérieure,
- uniquement sur la face intérieure,
- sur les deux faces.

2.3 Film coloré SKAÏ TECHPROFIL 50 µm COOL COLORS de HORNSCHUCH

Ajouts par rapport au DTA 6/11-2003 et ses additifs 6/11-2003*01Add et 6/11-2003*02Add

Le film SKAÏ TECHPROFIL 50 µm COOL COLORS est un film PVC plastifié de 150 µ d'épaisseur, revêtu d'une couche acrylique de 50 µ d'épaisseur.

Les coloris sont les suivants :

Couleur	Réf. HORNSCHUCH	Réf. REHAU	L *	a *	b *
Rubinrot SFTN matt	F436-6013	_	-0.1	1	1.1
Sicilia SFTN matt	F436-6039	_	-0.4	0	0.1
Beige SFTN matt	F436-6015	_	-0.4	0	0.3
Cremeweiss SFTN matt	F436-6001	_	0.1	-0.1	-0.7
Staufereiche terra	F436-2035	_	0.9	1.9	2.7
Eiche mocca	F436-2075	_	0.1	0.2	0.8
Teak royal grey	F436-3050	_	1.7	-0.4	2
Sipo saddlebrown	F436-3065	_	-1.5	1	2.4
Santana oak rotbraun	F436-3083	_	0	0.2	1.2
Anthrazitgrau stylo	F436-4003	_	0.2	-1.1	0
Cremeweiss	F436-5001	_	0.1	-0.1	-0.7
Schwarzbraun	F436-5010	_	-1.2	0	0.4
Rubinrot	F436-5013	_	-0.1	1	1.1
Tannengrün	F436-5021	_	0.4	-0.5	0.2
Quarzgrau	F436-5047	_	-1.1	0.1	0
Basaltgrau	F436-5048	_	-1.5	0	0.4
Silbergrau	F436-5049	_	-0.8	0	0.2
Schwarzgrau SFTN	F436-7023		-1.8	-0.3	0.3
Quarzgrau SFTN	F436-7047		-1.1	0.1	0
Basaltgrau SFTN	F436-7048		-1.5	0	0.4
Tannengrün SFTN matt	F436-6021	_	0.4	-0.5	0.2
Anthrazitgrau SFTN	F436-7003	_	-0.1	-0.3	0.4
Schwarzbraun SFTN matt	F436-6023	_	-1.8	-0.3	0.3
S bronze SFTN matt	F436-6055	1561L	4.6	-0.3	0.4
Basaltgrau SFTN matt	F436-6048	_	-0.5	0	0.1
Quarzgrau SFTN matt	F436-6047	_	-0.3	-0.2	-0.4
Wallnuss curcuma	F436-3036	_	0.4	0.5	2.4
Anthrazitgrau SFTN matt	F436-6003	_	-0.5	0.2	0.4
Anthrazitgrau	F436-5003	_	0.2	-1.1	0

Le plaxage peut s'effectuer soit :

- uniquement sur la face extérieure,
- uniquement sur la face intérieure,
- sur les deux faces.

2.4 Profilés de renfort

Ajouts par rapport au DTA 6/11-2003 et ses additifs 6/11-2003*01Add et 6/11-2003*02Add

En acier galvanisé classe Z 225 et Z 275 pour la référence 268603 (NF EN 10327).

Les tableaux 2 à 7 décrivent l'utilisation de ces renforts.

2.5 Autres profilés métalliques

Ajouts par rapport au DTA 6/11-2003 et ses additifs 6/11-2003*01Add et 6/11-2003*02Add

2.52 En aluminium (laqué ou anodisé)

- Profil de reconstitution de feuillure pour seuil Bilcocq REH60RT de 40 mm de référence RCA60
- Rejet d'eau ouvrant et joint brosse 22PP pour seuil Bilcocq REH60RT de référence JEB17-23-P

2.53 Profilés mixtes aluminium – PVC

- Seuil Bilcocq : réf. REH60RT.

Document non valide

2.6 Laquage

Sans modification par rapport au DTA 6/11-2003 et ses additifs 6/11-2003*01Add et 6/11-2003*02Add

2.6 Profilés d'étanchéité

Ajouts par rapport au DTA 6/11-2003 et ses additifs 6/11-2003*01Add et 6/11-2003*02Add

- Joint de frappe dormant et de vitrage ouvrant :
  - réf. 560018/560028, 560048, 560118/ 560148 montés sur profilés en matière TPE homologuée CSTB de code A459, D458, E261, E265 pour le coloris noir, de code A252, A250, A253, A251, A457, D461, E259, E267 pour le coloris gris argent, de code A458, D462, E260, E268 pour le coloris gris clair, de code D451, D457, E264, E271 pour le coloris brun, de code G250, G251 pour le coloris beige-brun.
- Joint brosse pour rejet d'eau JEB17-23-P : réf. brosse 22P
- Joint d'étanchéité XP3 pour seuil REH60RT de 20 mm
  - Couleur : Gris - Matière : D700

2.7 Profilés complémentaires d'étanchéité

Sans modification par rapport au DTA 6/11-2003 et ses additifs 6/11-2003*01Add et 6/11-2003*02Add

2.8 Accessoires

Ajouts par rapport au DTA 6/11-2003 et ses additifs 6/11-2003*01Add et 6/11-2003*02Add

- Embout sécable pour assemblage mécanique des seuils REH60RT 20 mm entre dormants en ABS-PC PULSE (blanc ou gris) : RED60 avec patin d'étanchéité en mousse adhésive type silicone (RMS60) entre assemblage et seuil
  - Pour dormant référence :
  - De base : 544101, 543981, 544491, 543991
  - A aile de recouvrement : 558001, 544951, 543861, 544481, 543331, 543871, 543971, 544971, 543461
  - Monobloc : 544501, 544241, 544441, 544431, 543161.
  - Patin d'étanchéité en mousse adhésive type PE : RMD60
- Joint préformé d'étanchéité pour assemblage mécanique des seuils REH60RT-20 mm entre dormants et embout en SEBS (blanc ou gris): RJP60
  - Pour dormant référence :
    De base : 544101, 543981, 544491, 543991
    A aile de recouvrement : 558001, 544951, 543861, 544481, 543331, 543871,543971, 544971, 543461.
    Monobloc : 544501, 544241, 544441, 544431, 543161.
- Obturateur de dormant monobloc sécable en ABS-PC PULSE (blanc ou gris) : RO60-P
  - Pour dormant référence:
    - Monobloc : 544501, 544241, 544441, 544431, 543161.
- Embase meneau pour assemblage mécanique des seuils REH60RT 20 mm avec le meneau 544061 en ABS-PC PULSE (blanc ou gris) : REM60
- Patin d'étanchéité en mousse adhésive type PE : RO60-PM
- Patins d'étanchéité en mousse adhésive type PE : REM60-MS et REM60-MI
- Embout de capotage RCA60 des seuils REH60RT 40mm en ABS-PC PULSE (gris) : REC60
- Embout de jet d'eau aluminium JEB17-23 ABS-PC PULSE (blanc) : JEB17-23-JE
- Insert Nylon
  - Pour dormant référence : 544101, 543981, 544491, 558001, 543861, 544951, 544481, 543331, 543871, 544971, 543461: INSERT60X30X15
  - pour dormant référence : 543991, 543971, 544501, 544241, 544441,544431, 543161 : INSERT60X35X30
- Plot de fixation (réf. Bilcocq 2571) et son capot (réf. Bilcocq 2572)
- Equerre de fixation type DELDI Eco3 15
- Capuchon pour entaille d'entrée d'air : réf. REHAU 7385
- Mousse pour assemblage mécanique sur meneau de 86 : réf. 346715

2.9 Vitrage

Sans modification par rapport au DTA 6/11-2003 et ses additifs 6/11-2003*01Add et 6/11-2003*02Add

2.10 Quincaillerie

Sans modification par rapport au DTA 6/11-2003 et ses additifs 6/11-2003*01Add et 6/11-2003*02Add

3. Eléments

Sans modification par rapport au DTA 6/11-2003 et ses additifs 6/11-2003*01Add et 6/11-2003*02Add

3.1 Cadre dormant

3.11 Assemblage des cadres

Ajouts par rapport au DTA 6/11-2003 et ses additifs 6/11-2003*01Add et 6/11-2003*02Add

Le cadre dormant est constitué de profilés munis d'un profilé d'étanchéité TPE clipé ou post-extrudé, sélectionnés selon l'adaptation au gros œuvre, et assemblés par thermosoudure sur quatre angles avec l'apport possible d'un appui clipé, étanché par un mastic silicone et vissé sur la traverse basse d'un dormant de base et/ ou à recouvrement ou sur deux angles avec une traverse basse aluminium ou PVC (réf. 544471).

Les meneaux et traverses associées sont assemblés soit par thermosoudure soit mécaniquement.

Les tableaux 8 et 9 détaillent l'ensemble des combinaisons par thermosoudure réalisables.

Les profilés de dormants larges sont soudables entre eux et avec le dormant 543971, 543991.

Les profilés de dormant réhabilitation sont soudables entre eux et avec le profil 543981.

Lorsque la traverse basse est réalisée avec le dormant 544491, 544901 544361 ou 543971, elle est complétée avec une pièce d'appui – fourrure d'épaisseur vissée, l'étanchéité de fil étant effectué avec un mastic élastomère.

Les extrémités des pièces d'appui et des traverses basses de monobloc d'épaisseurs différentes sont obturées avec des embouts prévus à cet effet.

3.12 Drainage

Ajouts modification par rapport au DTA 6/11-2003 et ses additifs 6/11-2003*01Add et 6/11-2003*02Add

Les traverses basses ou intermédiaires des dormants sont percées en fond de feuillure à chaque extrémité ou entre deux meneaux, d'une rainure oblongue de 5 x 25, à 70 mm du clair montant, avec un entraxe maximal de 600 mm.

Il est prévu la répartition suivante :

- un usinage pour une largeur ≤ 600mm ;
- 2 usinages pour une largeur comprise entre :
- 600 < L ≤ 1400mm
- 3 usinages pour une largeur > 1400 mm

L'usinage côté extérieur est réalisé pour les dormants PVC par une rainure oblongue de 5 x 27 ou un perçage diamètre Ø 10,2 à 30 mm de chaque clair montant en largeur et en hauteur selon la position de la cloison horizontale de la chambre de drainage ou verticalement pour les références 554041, 543991, 554061, 554121.

Pour les seuils, l'évacuation est réalisée :

- pour la référence 544471, par un fraisage du capot aluminium PROA20B à chaque extrémité,
- pour la référence PLT2PVC - R729 en aluminium, en cas de verrouillage par sortie de tringle, par des orifices de 5 x 25 mm horizontaux au niveau de la chambre du profilé avec la même répartition que pour une traverse basse.

3.13 Equilibrage de pression

Sans modification par rapport au DTA 6/11-2003 et ses additifs 6/11-2003*01Add et 6/11-2003*02Add

3.14 Seuils

Ajouts par rapport au DTA 6/11-2003 et ses additifs 6/11-2003*01Add et 6/11-2003*02Add

L'assemblage du seuil mixte aluminium-PVC Bilcocq REH60RT de 20 mm, est réalisé sur la traverse basse soit :

- Pour les dormants :

A l'aide de l'embout RED60 fixé entre seuil et montant, après découpe du joint de frappe et injection de mastic silicone dans les rainures de joint de frappe extérieure et de la parclose au bas du montant dormant. Le seuil est repris par 2 vis (type DIN 7981 TB – 4.2 x 100 Zn) traversant à la fois le dormant et l'embout. L'insert nylon (réf. INSERT 60x30x15 ou INSERT60x35x30) est fixé au montant dormant par 2 vis (type DIN 7982 TF – 3.9 x 25 Zn). Enfin l'embout est fixé à l'aide de 2 vis (type DIN 7982 TF – 4.3 x 35 Zn) dans la feuillure de dormant via reprise dans l'insert nylon.

L'étanchéité verticale entre le seuil et l'embout est assurée par la compression d'un patin adhésive en silicone (réf. RMS 60) entre la pièce injectée et le seuil.

L'étanchéité entre le dormant et l'embout est assuré par la compression d'un joint préformé injecté en SEBS (réf. RJP60) entre la pièce injectée et la feuillure du montant dormant.

L'étanchéité entre le pied de dormant et l'embout est assurée par la compression d'un patin d'étanchéité en mousse adhésive type PE (réf. RMD60).

Document non valide

- Pour les dormants monoblocs

L'assemblage du seuil Bilcocq REH60RT de 20 mm est identique à l'assemblage décrit ci-dessus à l'exception de la nécessité de rajouter un embout permettant l'obturation des chambres extérieures débordantes des montants. Celles-ci sont obturées par un obturateur sécable RO60-P, étanché par un patin d'étanchéité en mousse adhésive type PE (réf. RO60-PM) et fixé avec des vis (type DIN 7982 TF – 4.3 x 20-25 Zn).

- Pour les meneaux

A l'aide de l'embase pour meneau REM60 fixée par 2 vis (type DIN 7982 TF ou DIN 7981 TB 4.3 x 50 Zn) traversant le seuil et reprises dans les alvéovis du meneau 544061 prévues à cet effet.

L'étanchéité entre le seuil et l'embase est assuré par la compression d'un patin d'étanchéité en mousse adhésive type PE (REM 60 MI) avec complément de mastic dans la rainure avant du seuil.

L'étanchéité entre le meneau et l'embase est assuré par la compression d'un patin d'étanchéité en mousse adhésive type PE (REM 60MS).

- Dans le cas d'une reconstitution de feuillure de 40 mm :

Le seuil REH60RT 40mm est reconstitué à partir du seuil REH60RT 20 mm avec ajout du profil de reconstitution de feuillure (RCA60) et ses embouts REC60, fixés par 1 vis (type DIN 7982 TF – 3.9 x 19 Zn) entre le recouvrement des dormants.

3.15 Drainage des seuils

Ajouts par rapport au DTA 6/11-2003 et ses additifs 6/11-2003*01Add et 6/11-2003*02Add

Le seuil REH60RT 20mm est percé en fond de feuillure à chaque extrémité, d'une rainure oblongue de 5 x 30, à 70 mm du clair montant, avec un entraxe maximal de 600 mm.

L'usinage côté extérieur est une rainure oblongue de 5 x 30 à chaque extrémité à environ 10 mm du clair montant, avec un entraxe maximal de 600 mm.

3.16 Fourrures d'épaisseur

Ajouts par rapport au DTA 6/11-2003 et ses additifs 6/11-2003*01Add et 6/11-2003*02Add

Une nouvelle variante d'assemblage des fourrures d'épaisseur (réf. 561950, 554221, 561980, 561990 et 561011) sur pièces d'appuis est prévue avec les mousses d'étanchéité adhésive double-face (réf. 334038, 334058, 334078, 334098 et 334118 – mousses prédécoupées et livrées en l'état) selon les schémas du dossier technique

3.17 Meneau / Traverse de dormant

Sans modification par rapport au DTA 6/11-2003 et ses additifs 6/11-2003*01Add et 6/11-2003*02Add

3.18 Traverse haute de compensation dormant

Sans modification par rapport au DTA 6/11-2003 et ses additifs 6/11-2003*01Add et 6/11-2003*02Add

3.2 Ouvrant

Sans modification par rapport au DTA 6/11-2003 et ses additifs 6/11-2003*01Add et 6/11-2003*02Add

3.21 Assemblage

Sans modification par rapport au DTA 6/11-2003 et ses additifs 6/11-2003*01Add et 6/11-2003*02Add

3.22 Drainage

Sans modification par rapport au DTA 6/11-2003 et ses additifs 6/11-2003*01Add et 6/11-2003*02Add

3.23 Equilibrage de pression

Sans modification par rapport au DTA 6/11-2003 et ses additifs 6/11-2003*01Add et 6/11-2003*02Add

3.24 Battements

Sans modification par rapport au DTA 6/11-2003 et ses additifs 6/11-2003*01Add et 6/11-2003*02Add

3.25 Rejet d'eau

Ajouts par rapport au DTA 6/11-2003 et ses additifs 6/11-2003*01Add et 6/11-2003*02Add

Dans le cas du seuil Bilcocq REH60RT, les traverses basses d'ouvrant sont équipées obligatoirement d'un rejet d'eau (réf. JEB17-23-P) muni de sa brosse 22P fixé sur des plots vissés (type SPK3/4-M-74 4 x 13) tous les 400 mm maximum ; ainsi que du joint d'étanchéité XP3 clipé sous l'ouvrant.

3.26 Traverse intermédiaire d'ouvrant

Sans modification par rapport au DTA 6/11-2003 et ses additifs 6/11-2003*01Add et 6/11-2003*02Add

3.27 Elargisseur d'ouvrant

Sans modification par rapport au DTA 6/11-2003 et ses additifs 6/11-2003*01Add et 6/11-2003*02Add

3.28 Soudure à plat pour les fabrications certifiées

Sans modification par rapport au DTA 6/11-2003 et ses additifs 6/11-2003*01Add et 6/11-2003*02Add

3.3 Meneau – Traverse dormant – Ouvrant

Ajouts par rapport au DTA 6/11-2003 et ses additifs 6/11-2003*01Add et 6/11-2003*02Add

De nouvelles variantes d'assemblages de traverse/meneau :

- Dormant : meneau de 86 (art. 544061) avec dormant ; meneau de 86 (art. 544063) avec dormant ;
- et Ouvrant : meneau de 86 (art. 544067) avec ouvrant à feuillure pentée, traverse 545895 avec pièce 350211 var 004) ;

sont décrites dans les schémas du dossier technique.

3.4 Renforts

Sans modification par rapport au DTA 6/11-2003 et ses additifs 6/11-2003*01Add et 6/11-2003*02Add

3.5 Ferrage – Condamnation

Sans modification par rapport au DTA 6/11-2003 et ses additifs 6/11-2003*01Add et 6/11-2003*02Add

3.6 Vitrage

Sans modification par rapport au DTA 6/11-2003 et ses additifs 6/11-2003*01Add et 6/11-2003*02Add

3.7 Dimensions maximales tableau (H x L en m) avec ou sans traverse de compensation

Sans modification par rapport au DTA 6/11-2003 et ses additifs 6/11-2003*01Add et 6/11-2003*02Add

4. Fabrication

Sans modification par rapport au DTA 6/11-2003 et ses additifs 6/11-2003*01Add et 6/11-2003*02Add

4.1 Extrusion des profilés PVC

Ajouts par rapport au DTA 6/11-2003 et ses additifs 6/11-2003*01Add et 6/11-2003*02Add

Les profilés PVC sont extrudés à partir des compositions vinyliques ci-après :

- RAU-PVC 1406.5 (code NF126 :157), RAU-PVC 1406.6 (code NF126 :198), RAU-PVC 1406.7 (code NF126 :264), RAU-PVC 1406.8 (code NF126 :310), RAU-PVC 1406.9 (code NF126 : 367) et RAU-PVC 1406.10 (code NF126 : 369) : blanc
- RAU-PVC 1406.6 / 16827, RAU-PVC 1406 / 16827 : marron foncé
- RAU-PVC 1406 / 15874, RAU-PVC 1406.6 / 15874 : caramel
- RAU-PVC 1406.6/RAL1011 : beige-brun

dans les ateliers de la Société REHAU SA à Morhange (FR-57) ou à Wittmund (DE) ;

- RAU-PVC 1406.6 (code NF126 :307): beige
- RAU-PVC 1406.6 (code NF126 : 306): gris clair

dans les ateliers de la Société REHAU SA à Morhange (FR-57).

Des contrôles de la matière première et de l'extrusion sont effectués selon les spécifications du règlement technique de la marque de qualité NF-CSTB 'Profilés de fenêtres en PVC » (NF 126) pour les profilés blanc, beige et gris. Les profilés de coloris marron, caramel et beige-brun font l'objet des mêmes contrôles.

Les lèvres souples des parcloses sont coextrudées avec les compositions vinyliques homologuées CSTB A462, D452 en coloris blanc, A461, D453 en coloris gris clair, A460, D460 en coloris gris argent, D454, A454 en coloris noir, D455, D450 en coloris marron.

Les parcloses font l'objet de contrôle portant sur le retrait et la tenue à l'arrachement de la lèvre.

4.2 Equipement des fourrures d'épaisseur avec une mousse adhésive double face

Sans modification par rapport au DTA 6/11-2003 et ses additifs 6/11-2003*01Add et 6/11-2003*02Add

4.3 Plaxage des profilés filmés

Sans modification par rapport au DTA 6/11-2003 et ses additifs 6/11-2003*01Add et 6/11-2003*02Add

4.4 Laquage des profilés PVC

Sans modification par rapport au DTA 6/11-2003 et ses additifs 6/11-2003*01Add et 6/11-2003*02Add

Document non valide

4.5 Fabrication des seuils mixtes aluminium - PVC

Ajouts par rapport au DTA 6/11-2003 et ses additifs 6/11-2003*01Add et 6/11-2003*02Add

Les seuils Bilcocq REH60RT de 20 mm et de 40 mm sont assemblés par la société Bilcocq à Chevrières (FR-60) à partir de :

- Profilés en aluminium 6060 selon NFA 50411 (laqué blanc RAL 9016 ou anodisé incolore 15 µm) extrudés et filés par la société SAPA à Le Garric (FR-81) bénéficiant des labels Qualicoat et Qualanod.
- Profilés PVC extrudés par la société REHAU à Morhange (FR-57) à partir de matières homologuées blanche (RAU-PVC 1406.7, code NF126 : 264) ou grise (RAU-PVC 1406.6/67294, code NF126 : 306)

Le collage linéaire des profilés est effectué par un cordon d'adhésif (réf. mastic Hybride 760 de la société 3M) déposé sur le profil aluminium sous atmosphère contrôlée selon les dispositions suivantes :

- température des profilés et sur le poste de collage supérieure ou égale à 17°C,
- hygrométrie comprise entre 40 et 70%.

Le clipsage des profilés est ensuite effectué mécaniquement et un contrôle visuel est réalisé pour assurer la qualité de l'assemblage.

Une traçabilité de la température, de l'hygrométrie, de la date, de l'ordre de fabrication et de l'opérateur est effectuée sur une fiche de suivi.

4.6 Assemblage des fenêtres

Sans modification par rapport au DTA 6/11-2003 et ses additifs 6/11-2003*01Add et 6/11-2003*02Add

5. Mise en œuvre

Sans modification par rapport au DTA 6/11-2003 et ses additifs 6/11-2003*01Add et 6/11-2003*02Add

5.1 Fixation

Ajouts par rapport au DTA 6/11-2003 et ses additifs 6/11-2003*01Add et 6/11-2003*02Add

La fixation du seuil Bilcocq REH60RT est réalisée, par le biais de plots de fixation (réf. Bilcocq 2571) muni de leur capot (réf. Bilcocq 2572) repris par 2 vis (type DIN 7982 TF de 3x20) à l'arrière du seuil.

Le seuil Bilcocq REH60RT peut être mis en œuvre selon 2 techniques distinctes, soit :

- Dans le cas d'une pose sur sol fini : les plots de fixation sont directement fixés par une vis (type béton SFS FB-SKT30 7.5x62) dans la maçonnerie, préalablement prépercée par un trou Ø 6 mm ;
- Dans le cas d'une pose sur rejingot avant finition du sol : les plots de fixation sont fixés par une vis (type FX M6 x 16 type 1) et un écrou (type HM M6) dans l'équerre de fixation (type DELDI Eco3 15). L'équerre étant elle-même reprise dans le rejingot par une vis (type béton TB VAC/323-D13 T30 6x40 avec ou sans cheville)

L'écart entre 2 points de fixation est au plus égal à 800 mm. Chaque point de fixation étant par ailleurs situé entre 50 et 100 mm des angles du cadre.

Dans le cas de mise en œuvre du seuil REH60RT, le bon positionnement du plot de fixation 2571 est assuré par un pointage du positionnement des vis, réalisé en usine, à l'aide d'un gabarit (réf. 3095-001). Les modalités de réalisation de cette opération sont reprises dans les schémas du Dossier Technique.

5.2 Système d'étanchéité

Ajouts par rapport au DTA 6/11-2003 et ses additifs 6/11-2003*01Add et 6/11-2003*02Add

Le fabricant indiquera dans sa notice de pose que le calfeutrement par mousse imprégnée est proscrit dans le cas du seuil REH60RT.

6. Retouches – Nettoyage - Entretien

Sans modification par rapport au DTA 6/11-2003 et ses additifs 6/11-2003*01Add et 6/11-2003*02Add

B. Résultats expérimentaux

Résultats communiqués par REHAU

Ajouts par rapport au DTA 6/11-2003 et ses additifs 6/11-2003*01Add et 6/11-2003*02Add

- Essais aérauliques avec disposition d'entaille d'entrée d'air 354 x 12 mm) + capuchon Rehau 7385 + grilles Anjos ISOLA HY et ISOLA 2 45 (RE CSTB CAPE AT 14-108)

Résultats effectués par le CSTB

Ajouts par rapport au DTA 6/11-2003 et ses additifs 6/11-2003*01Add et 6/11-2003*02Add

a) Sur menuiseries non filmés

- Essais A*E*V* sur châssis 2 vantaux à la française avec fixe ; seuil REH60RT et embout RED60; ouvrant Z52, battement extérieur 543382; meneau 544061 assemblé avec embout REM60, capot RCA60 côté partie fixe, rejet d'eau JEB17-23-p muni de sa brosse 22P sur ouvrants, L x H -2.40 x 2.15m, 4/20/4 (RE CSTB n°BV14-700)
- Endurance à l'ouverture/ fermeture répétées (5000 cycles) sur OF1 avec joint XP3 et rejet d'eau JEB17-23-P muni de sa brosse 22P sur ouvrant, effort de manœuvre avant/après et Perméabilité à l'Air avant/après, L x H – 0.80 x 2.15 m, vitrage lourd (10/14/4). (RE CSTB n°BV14- 701)
- Essais de franchissement de seuil sur châssis 2 vantaux à la française avec seuil PMR REH60RT, avec contrôle d'étanchéité à l'eau avant/après , L x H = 1,60 x 2,15 m (RE CSTB n° BV14-699).
- Partie PVC du seuil REH60RT (retrait, comportement à chaud, épaisseur, colorimétrie) (RE CSTB n° BV14-654)
- Résistance du sertissage de la liaison PVC / Aluminium du seuil REH60RT (cisaillement et traction, avant/après vieillissement 14 jours) (RE CSTB n°BV14-988)
- Essais d'étanchéité à l'eau avant et après ensoleillement sur seuils REH60RT de 20 mm (assemblage entre dormant – RED60) et dormant 5. (RE CSTB n°BV14-1042)
- Essai d'étanchéité à l'eau des assemblages mécaniques seuils/montants REH60RT de 20 mm (assemblage entre dormant – RED60) et REH60RT avec capot RCA60 pour seuil de 40 mm (assemblage entre dormant) et dormant 5 (RE CSTB n° BV14-702)

C. Références

C1. Données Environnementales et Sanitaires [1]

Sans modification par rapport au DTA 6/11-2003 et ses additifs 6/11-2003*01Add et 6/11-2003*02Add

C2. Références de chantier

Ajouts par rapport au DTA 6/11-2003 et ses additifs 6/11-2003*01Add et 6/11-2003*02Add

Le seuil Bilcocq REH60RT est système de conception récente.

[1] Non examiné par le Groupe Spécialisé dans le cadre de cet Avis.

Document non valide

Tableaux et figures du Dossier Technique

*Ajouts par rapport au DTA 6/11-2003 et ses additifs 6/11-2003*01Add et 6/11-2003*02Add*

Tableau 1 – Tableau des références de profilés PVC

Ajouts par rapport au DTA 6/11-2003 et ses additifs 6/11-2003*01Add et 6/11-2003*02Add

Désignation	Références des profilés			
	Bruts	Bruts avec joints montés	Filmés	Filmés avec joints montés
Dormants de base	544901		574901	
Dormants à aile de recouvrement	544961		574961	
Dormants monoblocs	544271		574271	
Battements extérieurs	528381		588382	

Tableau 2 – Possibilités de renforcement pour les dormants de base et à aile de recouvrement

Ajouts par rapport au DTA 6/11-2003 et ses additifs 6/11-2003*01Add et 6/11-2003*02Add

	544101	543981	544491	554041	543991	554061	554121	543961	544971	558001	543361	543951	544951	543861	544481	543331	543871	544901	544961
268593	X																		
282812		X	X					X	X	X	X	X	X	X	X	X	X		X
283312		X						X	X	X	X	X	X	X	X	X	X		X
244546				X															
244506				X			X												
244516				X			X												
244526				X			X												
244536				X			X												
237091				X			X												
249934				X			X												
283369					X													X	
283089					X													X	
245536						X													
268131						X													
268141						X													
245526						X													
241170						X													
353740					X													X	

Tableau 3 – Possibilités de renforcement pour les dormants monobloc

Ajouts par rapport au DTA 6/11-2003 et ses additifs 6/11-2003*01Add et 6/11-2003*02Add

	543761	543751	543641	544501	543581	544241	544441	544431	543161	544271
282812	X	X								
282312	X	X								
283369			X	X	X	X	X	X	X	X
283089			X	X	X	X	X	X	X	X
353740			X	X	X	X	X	X	X	X

Tableau 4 – Possibilités de renforcement pour les ouvrants

Ajouts par rapport au DTA 6/11-2003 et ses additifs 6/11-2003*01Add et 6/11-2003*02Add

	544051	554141	554101	544931	544121	544751	544631	544191	544201	554051	554111	554071	554012	544071	544651	554081	544561	544141	543721	544721	544841	544861	545841	545861
268633	X																							
268131		X	X	X																				
268141		X	X	X																				
245526		X	X	X																				
351045					X	X	X																	
239363					X	X	X																	
268653								X																
351044									X															
230710									X															
244546										X	X	X	X											
244506										X	X	X	X											
244516										X	X	X	X											
244526										X	X	X	X											
244536										X	X	X	X											
268663														X										
351047															X									
201104															X									
244496																X								
351046																	X	X						
239373																	X	X						
235880																	X	X						
268742																			X	X				
250475																			X	X				
351696																					X		X	
351108																					X		X	
351109																						X		X
351868																						X		X
349696																					X		X	
349109																						X		X

Document non valable

Tableau 5 – Possibilités de renforcement pour les battements monoblocs

Sans modification par rapport au DTA 6/11-2003 et ses additifs 6/11-2003*01Add et 6/11-2003*02Add

Tableau 6 – Possibilités de renforcement pour les ouvrants sans recouvrement

Ajouts par rapport au DTA 6/11-2003 et ses additifs 6/11-2003*01Add et 6/11-2003*02Add

	543291	544761	544131	544641	543261	544211	543341	543781	544151	544691	544851	544871	545851	545871
268633	X													
351045		X	X	X										
239363		X	X	X										
268653					X									
351044						X								
230710						X								
268663							X							
351046								X	X					
239373								X	X					
235880								X	X					
351047										X				
201104										X				
351696											X			
351108											X			
351109												X		
351868												X		
349696											X		X	
349109												X		X

Tableau 7 – Possibilités de renforcement pour les meneaux et traverses

Sans modification par rapport au DTA 6/11-2003 et ses additifs 6/11-2003*01Add et 6/11-2003*02Add

Tableau 8 – Possibilités d'assemblage des cadres dormants de base et à aile de recouvrement par thermosoudure

Ajouts par rapport au DTA 6/11-2003 et ses additifs 6/11-2003*01Add et 6/11-2003*02Add

	Trav. bs.	**544101**	**543981**	**544491**	**554041**	**543991**	**554061**	**554121**	**543961**	**544971**	**558001**	**543361**	**543951**	**544951**	**543861**	**544481**	**543331**	**543871**	**543461**	**543971**
	Appui	560451/ 564461/ 560471	543301/ 543311	560451/ 564461/ 560471	543301/ 543311	543301/ 543311	543301/ 543311	543301/ 543311	560451/ 564461/ 560471	560451/ 564461/ 560471	560451/ 564461/ 560471	560451/ 564461/ 560471	560451/ 564461/ 560471	560451/ 564461/ 560471	560451/ 564461/ 560471	560451/ 564461/ 560471	560451/ 564461/ 560471	560451/ 564461/ 560471	560451/ 564461/ 560471	
Montants - Trav. haute	**544101**	X									X				X			X		
	543981		X																	
	544191			X																
	554041				X															
	543991					X														
	554061						X	X												
	554121						X	X												
	543961								X	X			X	X			X			
	544971								X	X			X	X			X			
	558001										X				X	X				
	543361											X								
	543951								X	X			X	X			X			
	544951								X	X			X	X			X			
	543861										X				X	X		X		
	544481										X				X	X		X		
	543331								X	X			X	X			X			
	543871										X							X		
	543461																		X	
	543971																			X

Tableau 9 – Possibilités d'assemblage des cadres dormants monoblocs par thermosoudure

Sans modification par rapport au DTA 6/11-2003 et ses additifs 6/11-2003*01Add et 6/11-2003*02Add

Tableau 10 – Correspondances épaisseur de doublage – cloison des pièces d'appui

Sans modification par rapport au DTA 6/11-2003 et ses additifs 6/11-2003*01Add et 6/11-2003*02Add

Tableau 11 – Possibilités d'assemblage des meneaux et traverses dormants (S : thermosoudure à 45°, M : Assemblage mécanique)

Sans modification par rapport au DTA 6/11-2003 et ses additifs 6/11-2003*01Add et 6/11-2003*02Add

Tableau 12 – Possibilités d'assemblage des meneaux et traverses ouvrants (S : thermosoudure à 45°, M : Assemblage mécanique)

Sans modification par rapport au DTA 6/11-2003 et ses additifs 6/11-2003*01Add et 6/11-2003*02Add

Tableau 13 – Dimensions maximales tableau

Sans modification par rapport au DTA 6/11-2003 et ses additifs 6/11-2003*01Add et 6/11-2003*02Add

Document non valide

DORMANTS (Articles bruts et : ------filmés sans joints)

DE BASE

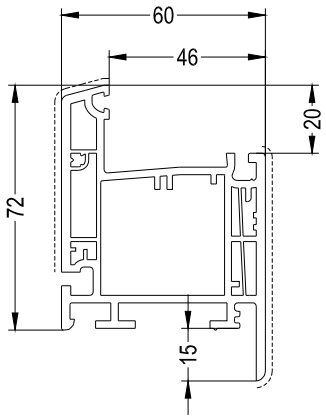

Dormant D60
Art: 544901
------ Art: 574901

A AILE DE RECOUVREMENT

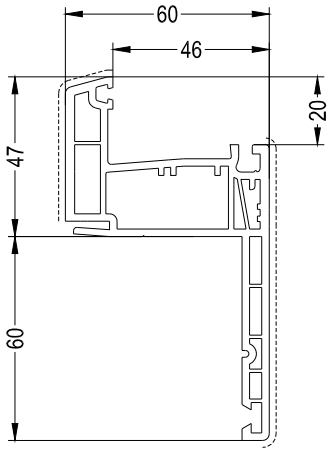

Dormant DR40
Art: 544961
------ Art: 574961

MONOBLOC

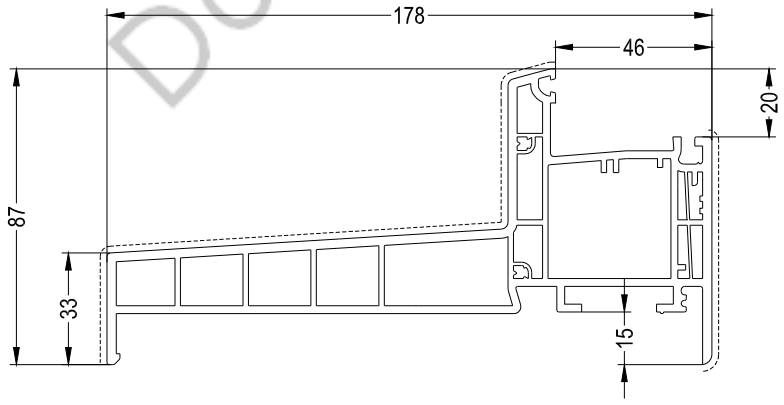

Dormant monobloc de 178
Art: 544271
------ Art: 574271

Document non valide

Battée (Article brut et :------filmé sans joints)

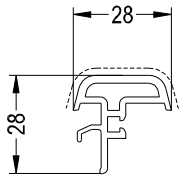

Battée extérieure
Art: 528381
------- Art: 588382

Accessoires

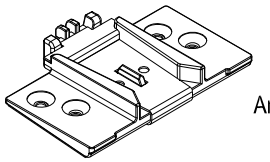

Art : 350211 Variante 004

Capuchon réf. 7385

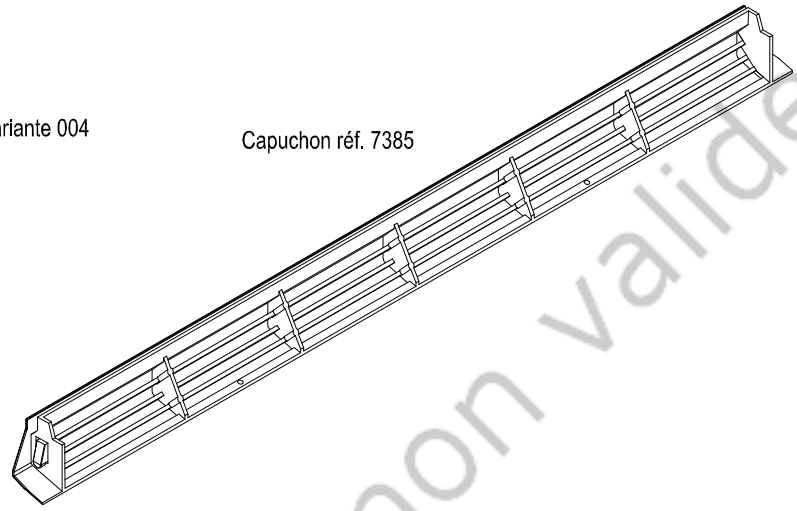

Mousse d'étancheité

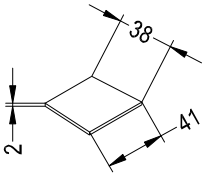

Mousse d'étanchéité
Art: 334038

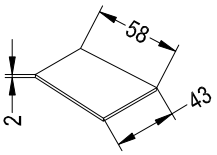

Mousse d'étanchéité
Art: 334058

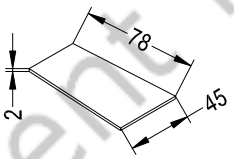

Mousse d'étanchéité
Art: 334078

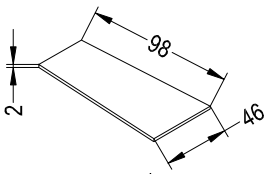

Mousse d'étanchéité
Art: 334098

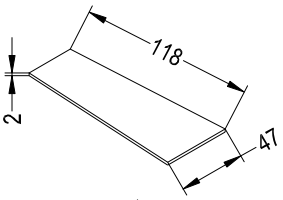

Mousse d'étanchéité
Art: 334118



Mousse d'étanchéité
Art: 346715

Renfort

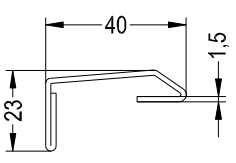

Art: 349696
Ixx =2,71 cm4
Iyy =0,53 cm4

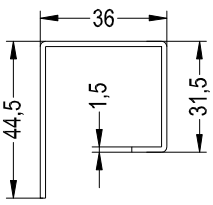

Art: 349109
Ixx =3,97 cm4
Iyy =3,13 cm4

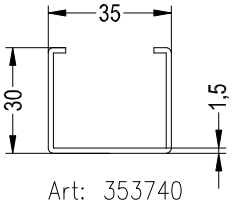

Art: 353740
Ixx =3,09 cm4
Iyy =1,62 cm4

Document non valide

Joints de vitrage ouvrant - frappe dormant - Battée extérieure montés sur profilés:





Art: 560018 **Art: 560118**

Art: 560048 **Art: 560148**

Document non valide

Variantes d'assemblage de la traverse 545895 sur ouvrant

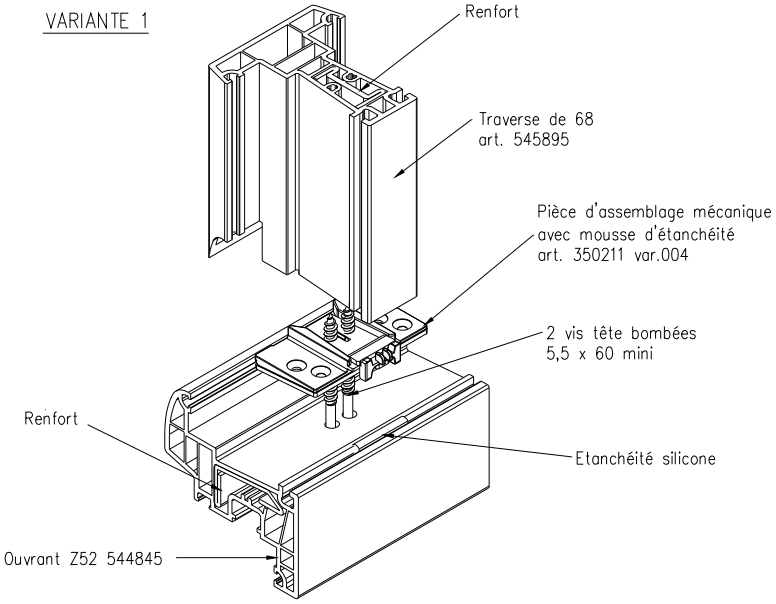

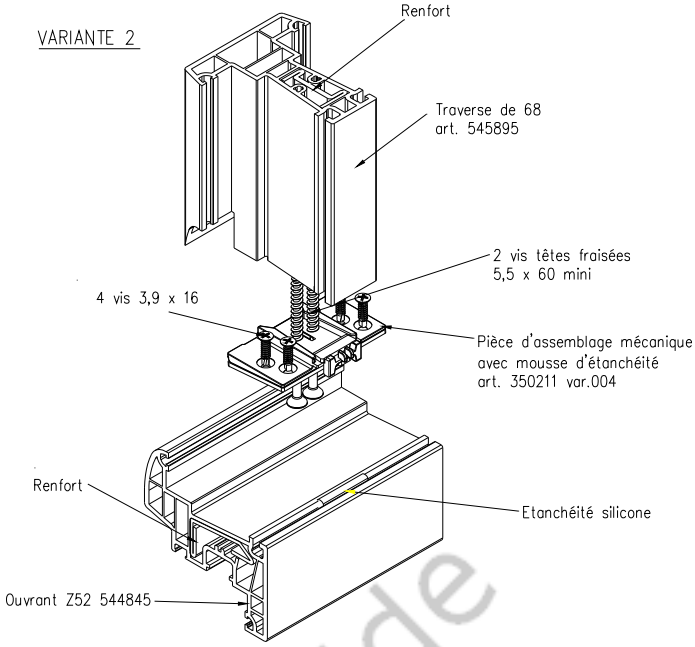

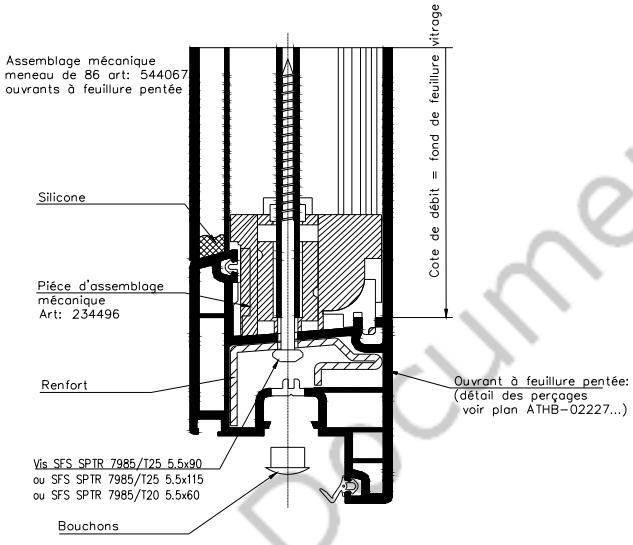

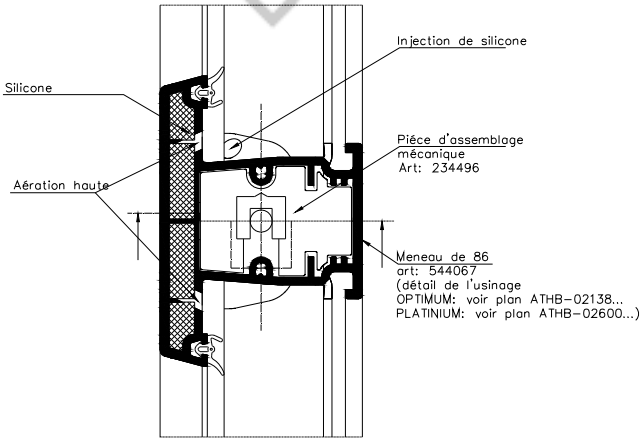

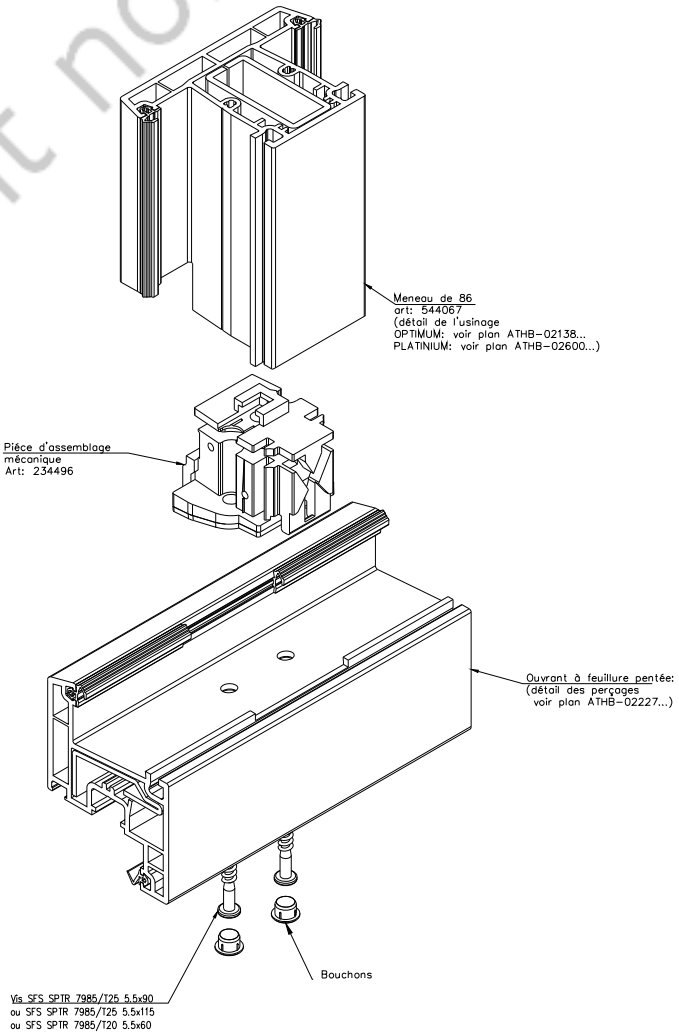

Document non valide

Variantes d'assemblage du meneau de 86 sur dormant

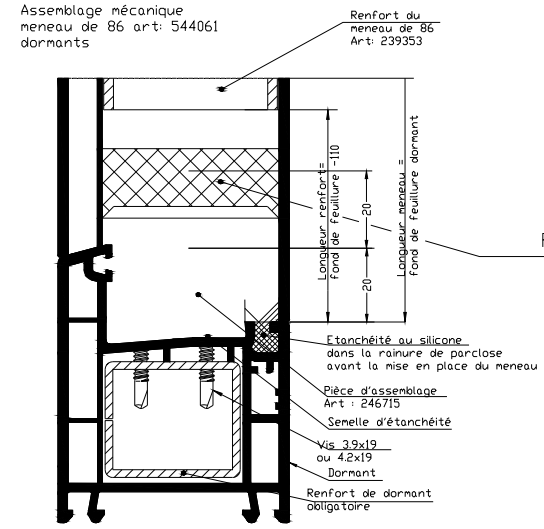

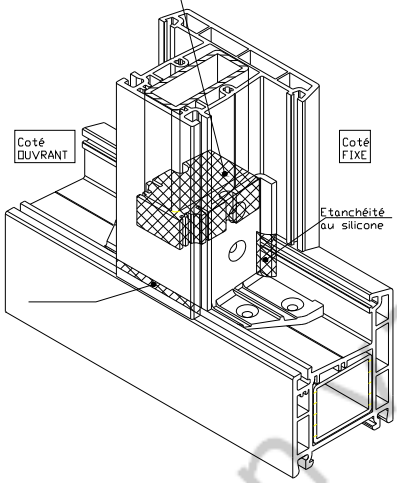

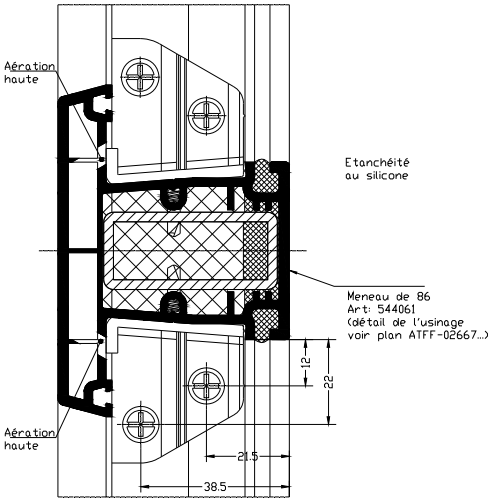

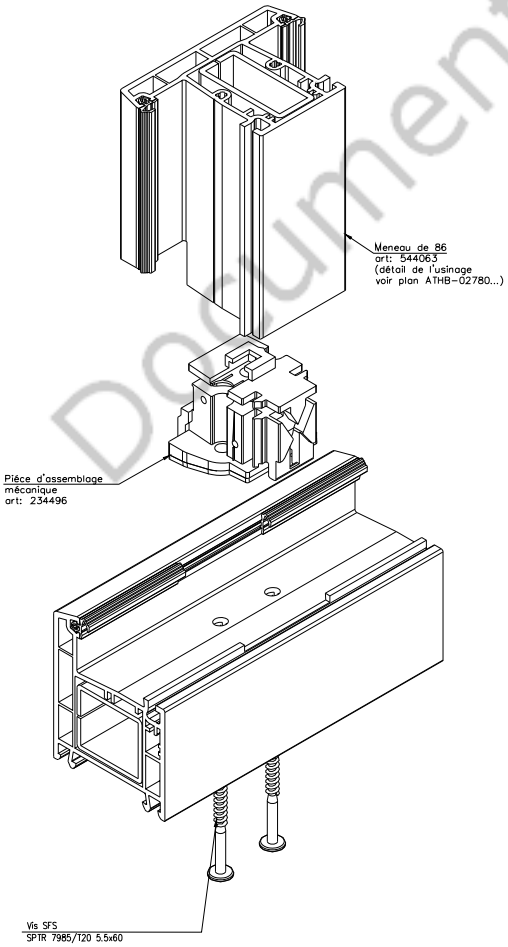

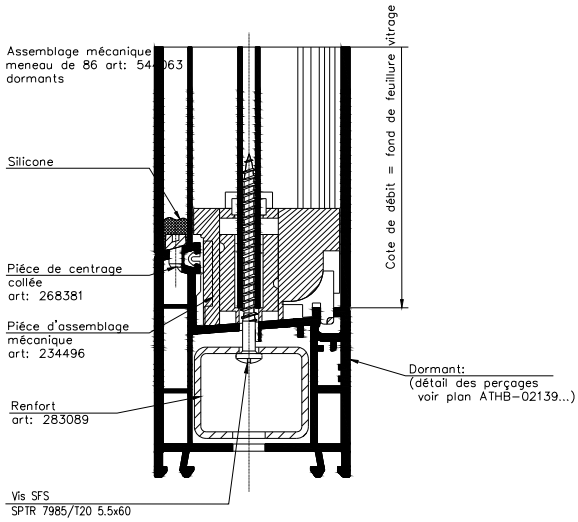

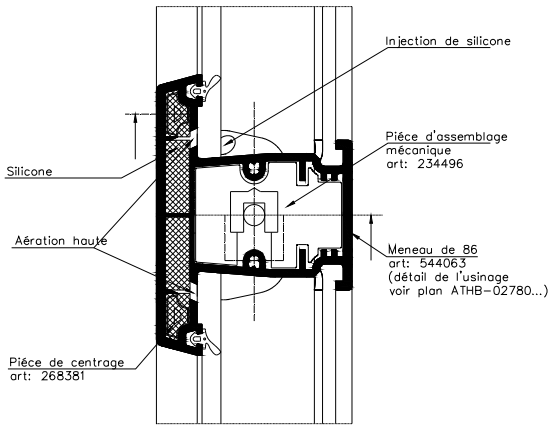

Document non valide

Variante d'assemblage des fourrures d'épaisseur *(page 55 du DTA 6/11-2003)*

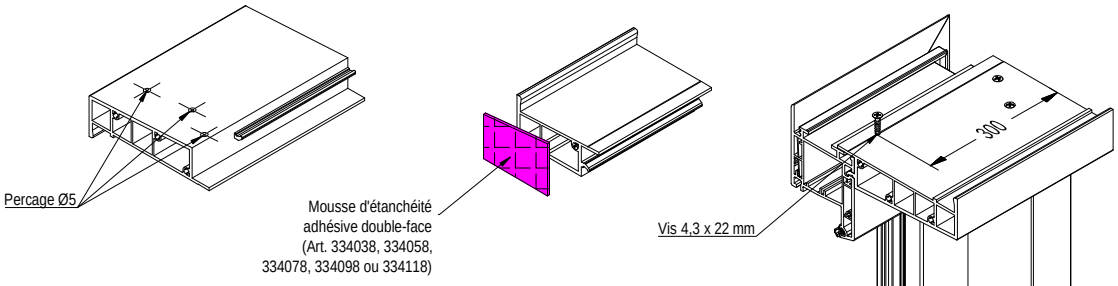

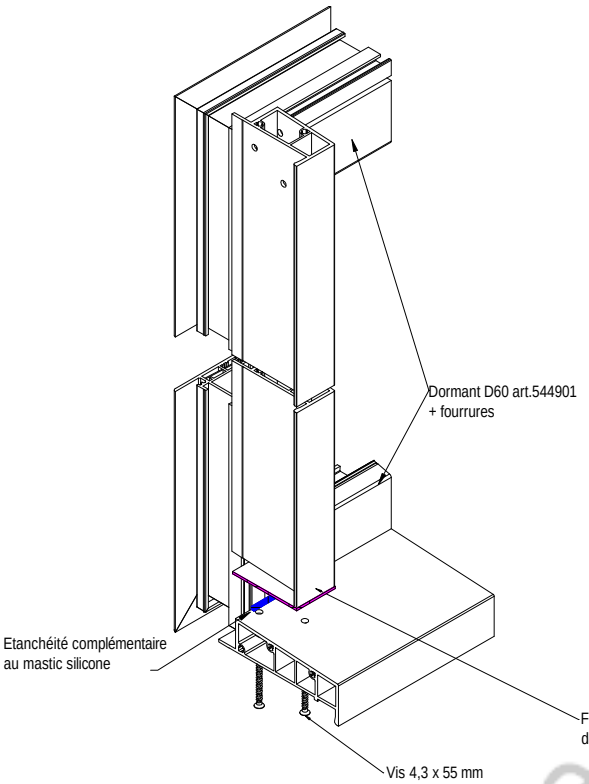

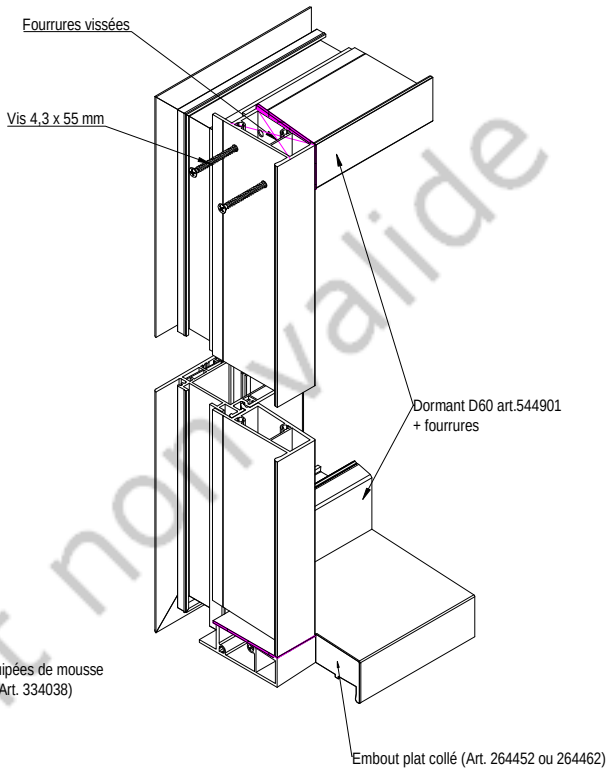

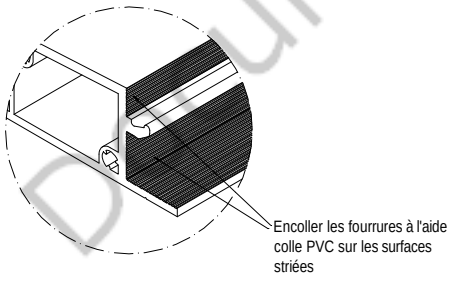

Variante avec traverses
horizontales filantes

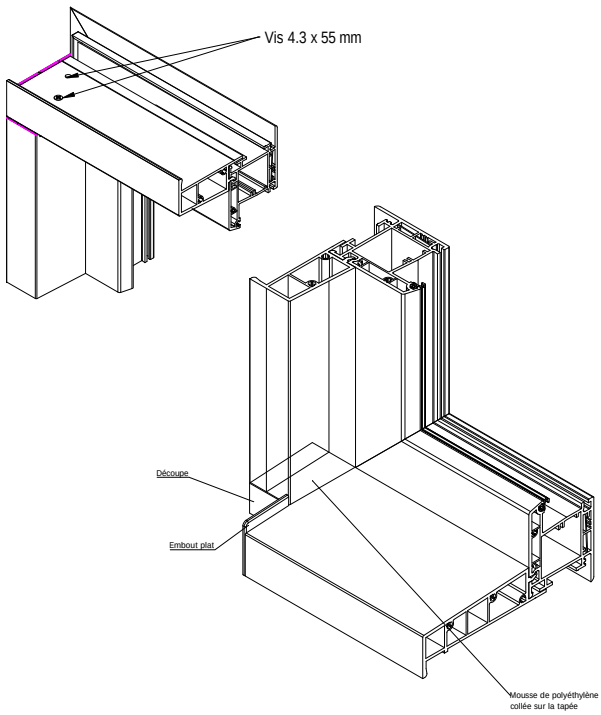

Document non valide

PIECES POUR SEUIL BILC□CQ REH60RT

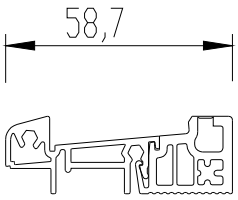

REH 60 RT 20 mm



RCA 60



JEB17-23-P

EMB□UTS et Accessoires pour seuil BILC□CQ REH60RT

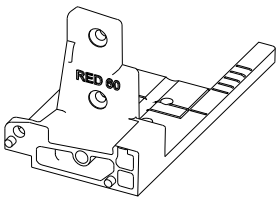

RED 60

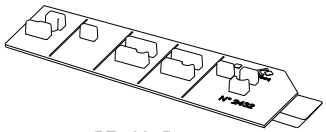

R□ 60-P



JEB17-23-JE



REC 60

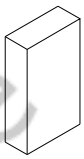

INSERT60X30X15
INSERT60X35X30

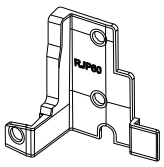

RJP 60

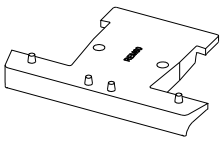

REM 60

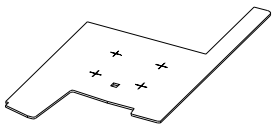

RMD 60
(prémonté)

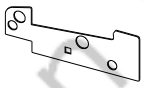

RMS 60
(prémonté)

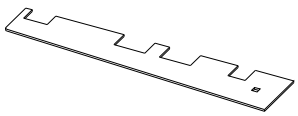

R□ 60-PM
(prémonté)

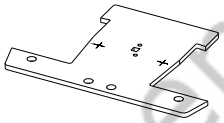

REM 60 MS
(prémonté)

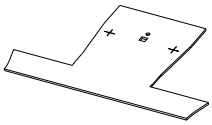

REM 60 MI

Patins d'étanchéité pour seuil REH60RT

PROFILES D'ETANCHEITE pour seuil BILC□C REH60RT



Joint XP3

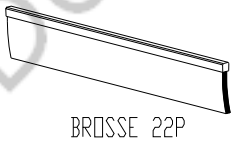

BR□SSE 22P
pour rejet d'eau JEB17-23-P

Accessoires pour fixation du seuil BILC□C REH60RT

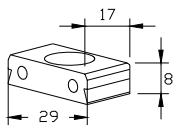

Plot de fixation
2571

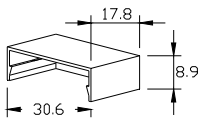

Capot 2572

Document non valide

Assemblage sur dormants du seuil Bilcocq REH60RT

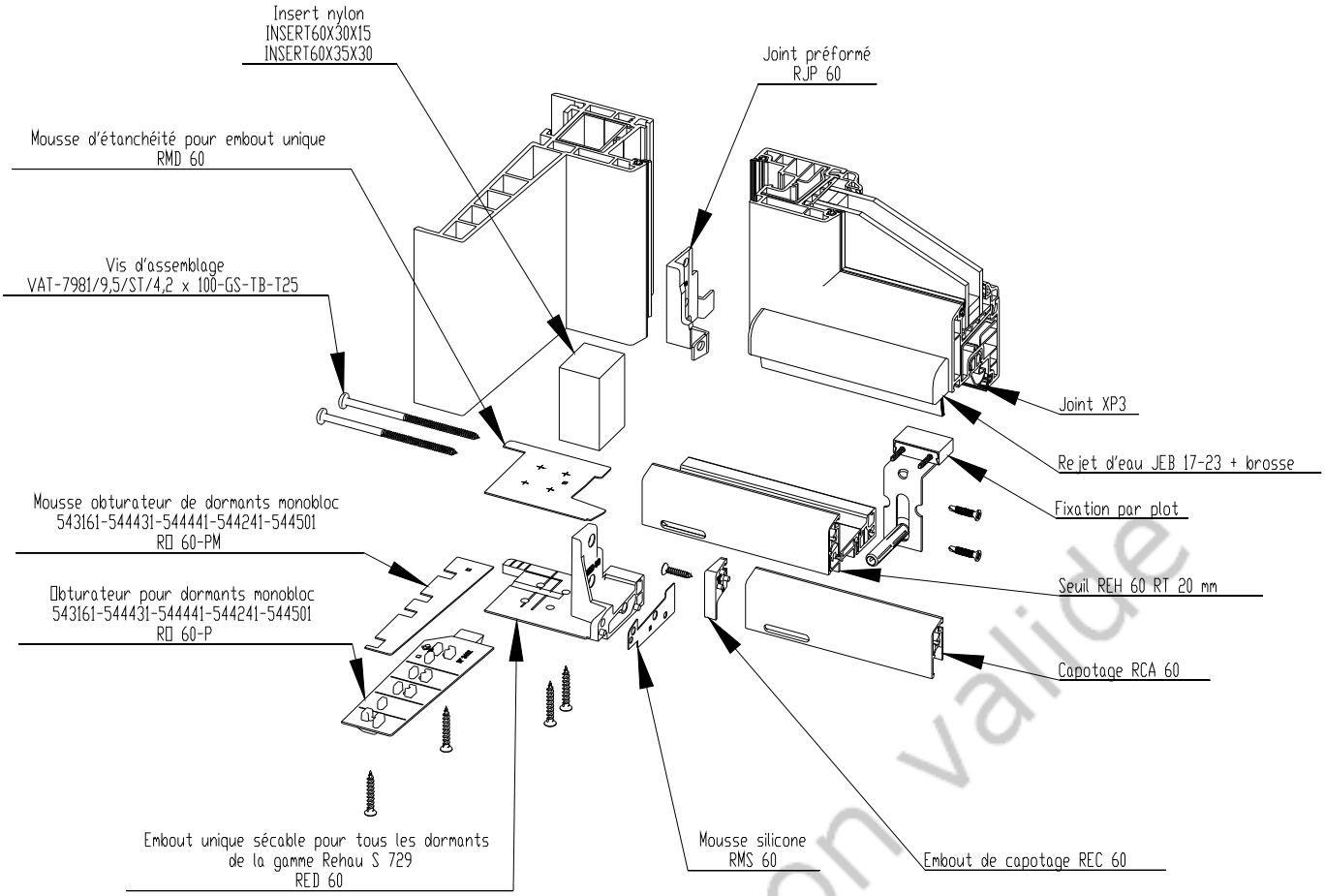

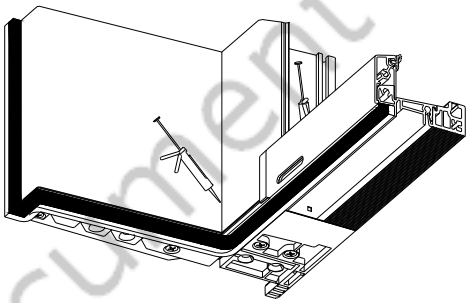

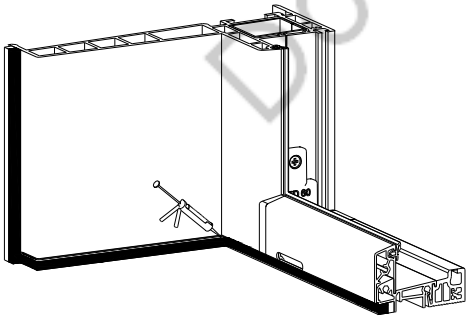

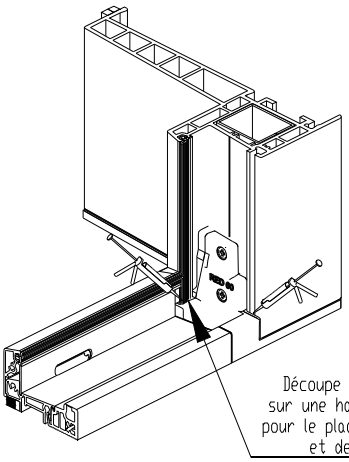

Document non valide

Assemblage sur meneau du seuil Bilcocq REH60RT

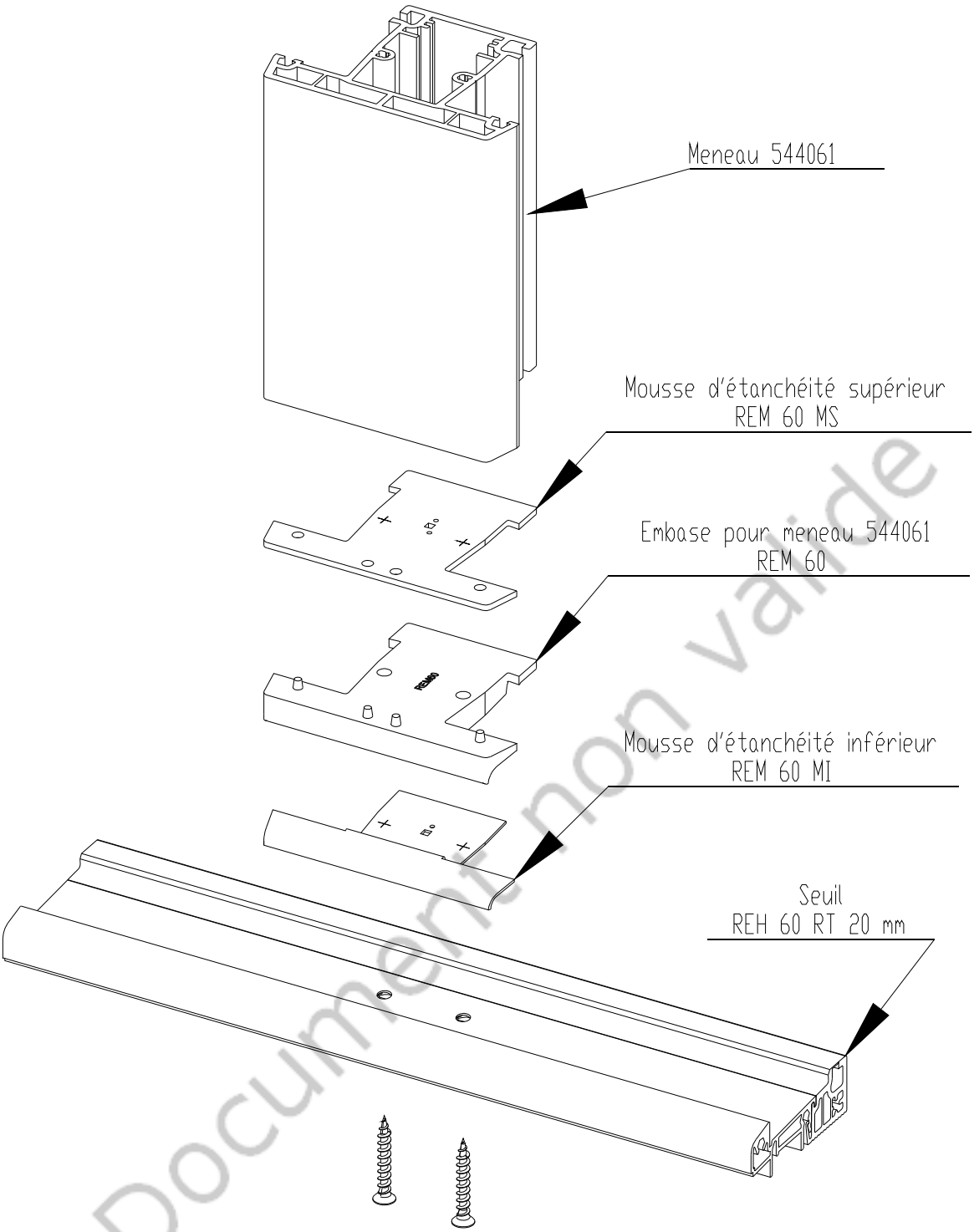

Document non valide

PERCAGE du seuil REH60RT pour mise en place du meneau

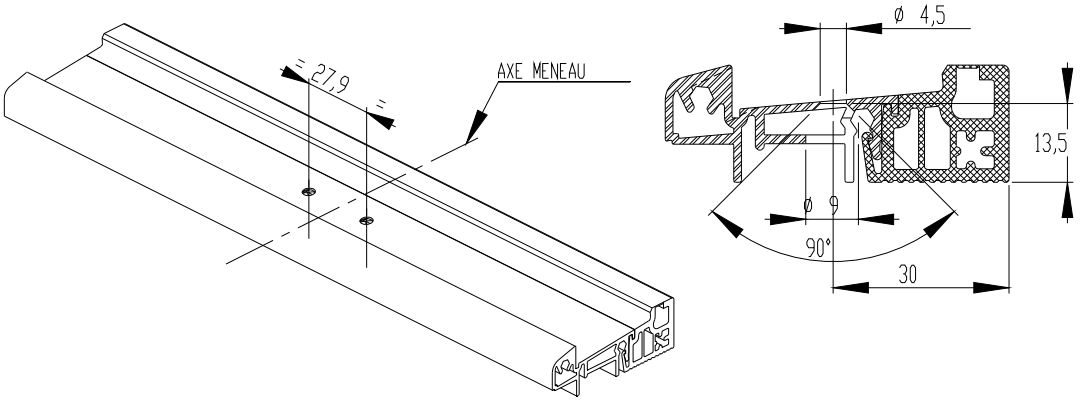

Coupes de principe de la continuité du rejet d'eau JEB17-23 avec seuil Bilcocq REH60RT

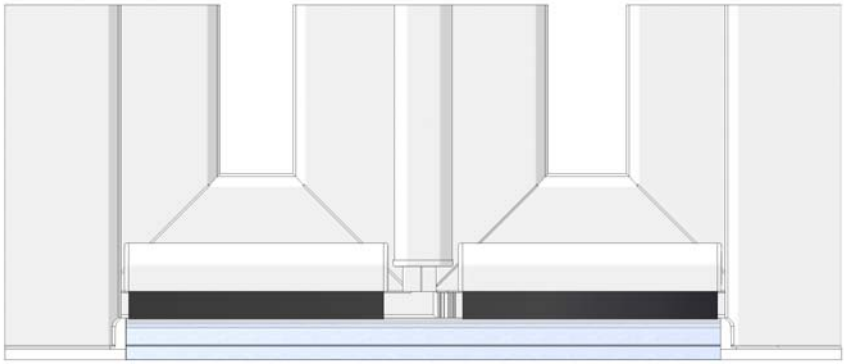

Vue de face d'une porte-fenêtre 2 vantaux

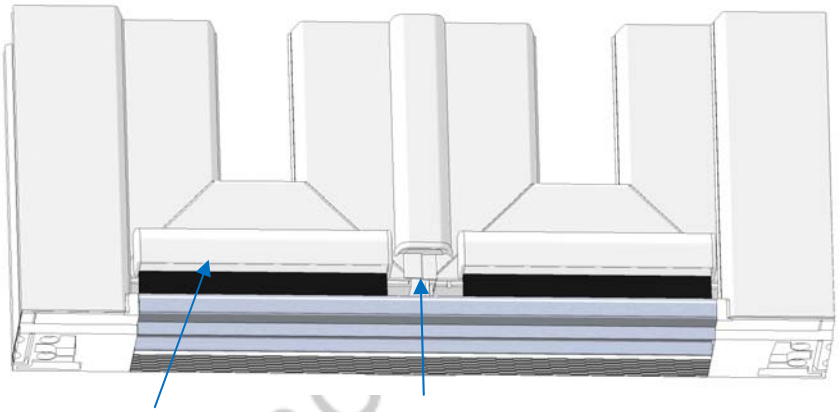

Rejet d'eau JEB 17-23
muni de sa brosse

Embout de
battement

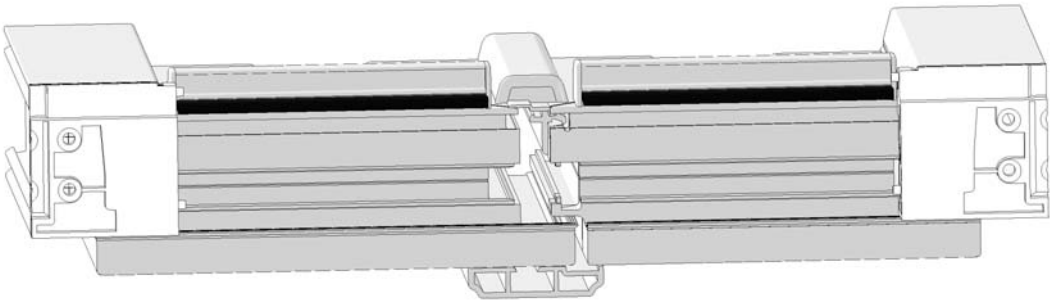

Vue de dessous du battement d'une porte-fenêtre 2 vantaux

Fixations du seuil Bilcocq REH60RT

PLOT DE FIXATION MONTAGE PAR EQUERRE (BILC□CQ)

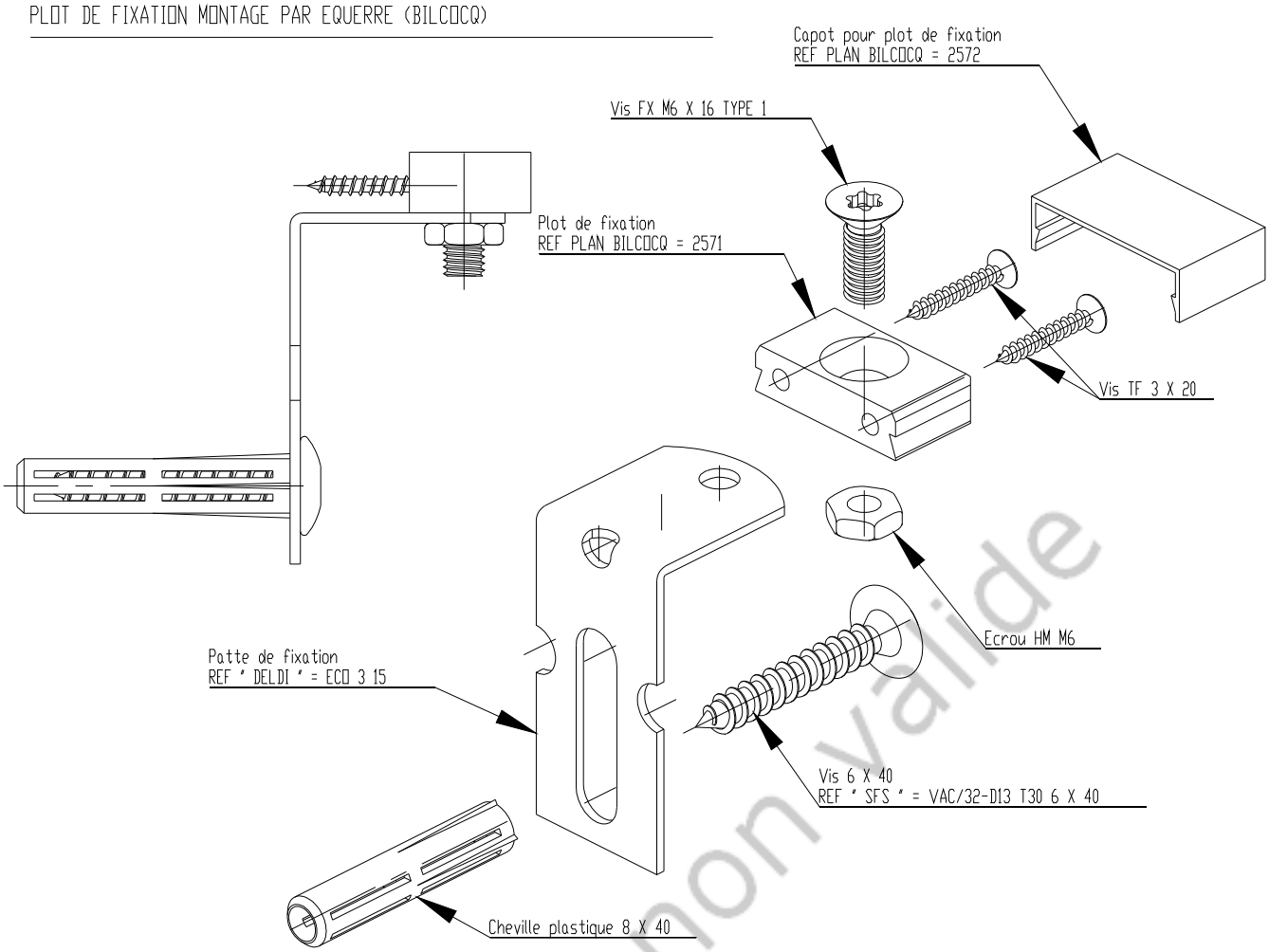

PLOT DE FIXATION MONTAGE PAR VIS BETON (BILC□CQ)

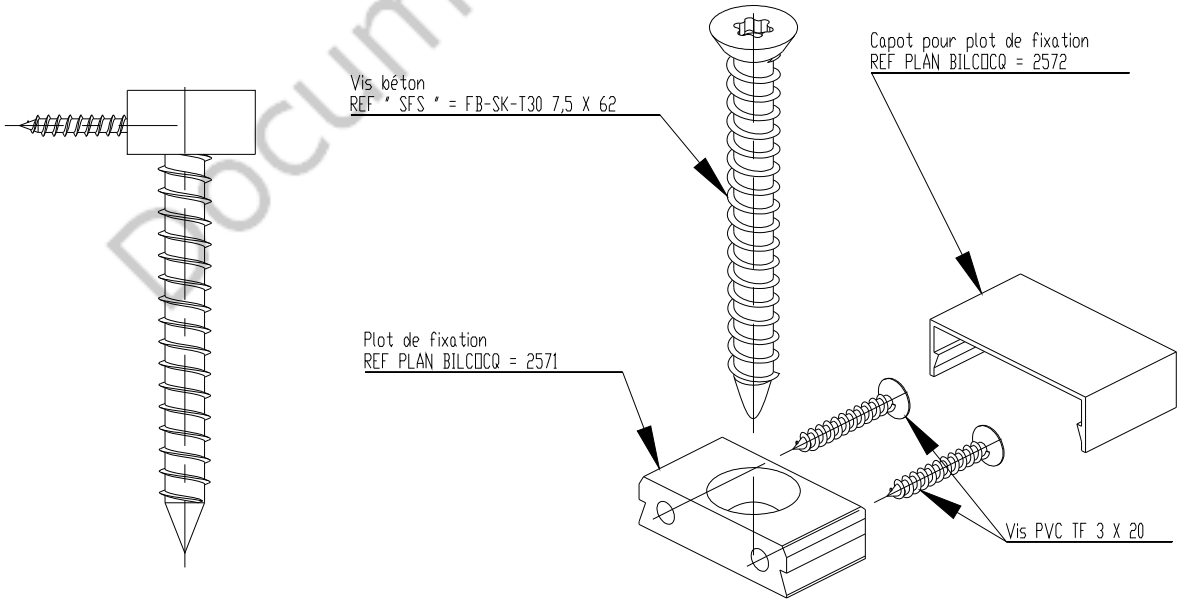

Document non valide

MISE EN PLACE DU PLOT DE FIXATION SUR LE SEUIL REH 60 RT

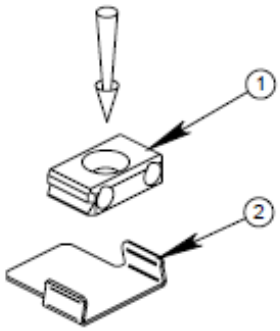

Venir clipser le plot de fixation 2571 (1)
dans le gabarit de fixation 3095-001 (2)

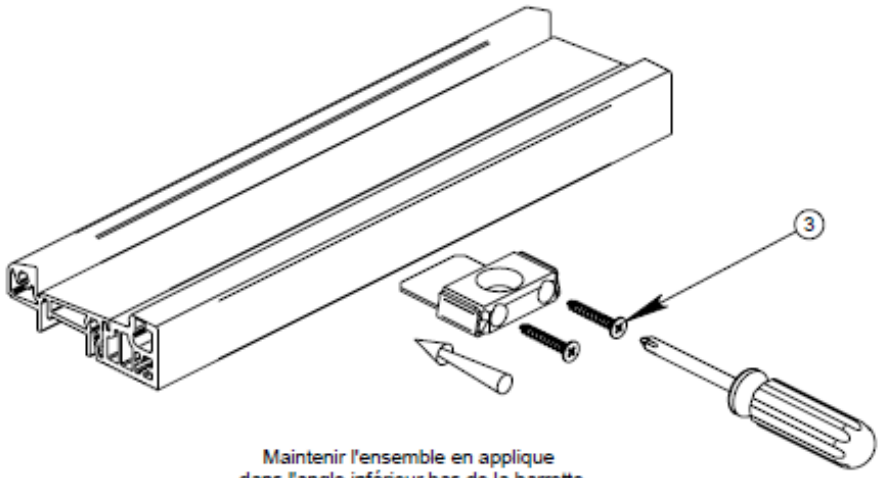

Maintenir l'ensemble en applique
dans l'angle inférieur bas de la barrette
et fixer à l'aide des vis TF 3 X 20 (3)

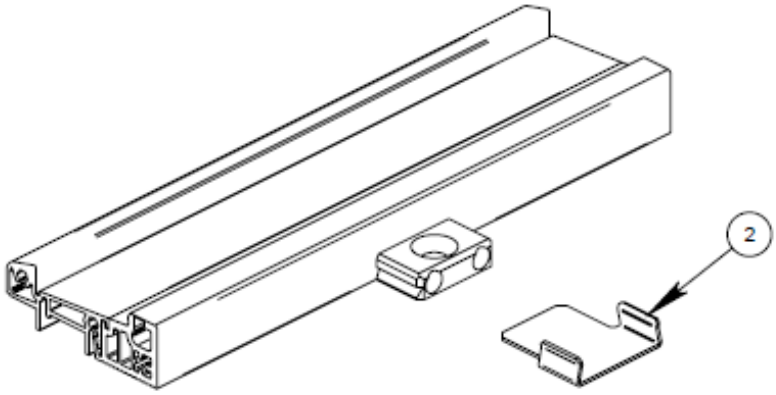

Retirer le gabarit de fixation 3095-001 (2)

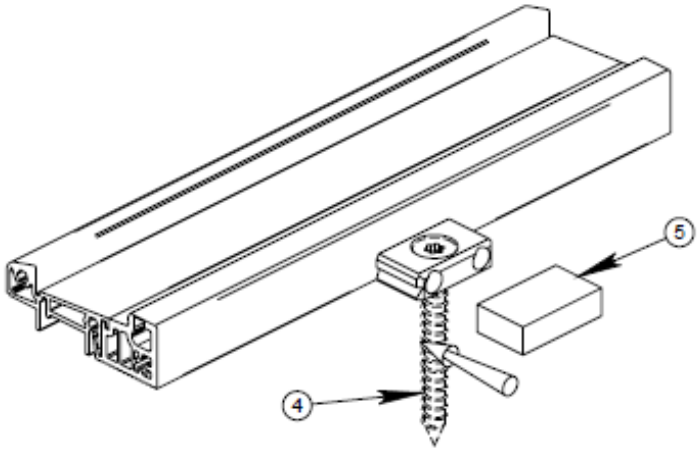

Après la mise en place et la fixation de la porte ou de la porte fenêtre
Perçer au ∅6 ou 6,25 sur une profondeur de 65 mm minimun
puis visser la vis béton FB-SK-T30 7,5 X 62 (4)
compléter par la mise en place du capot 2572 (5)

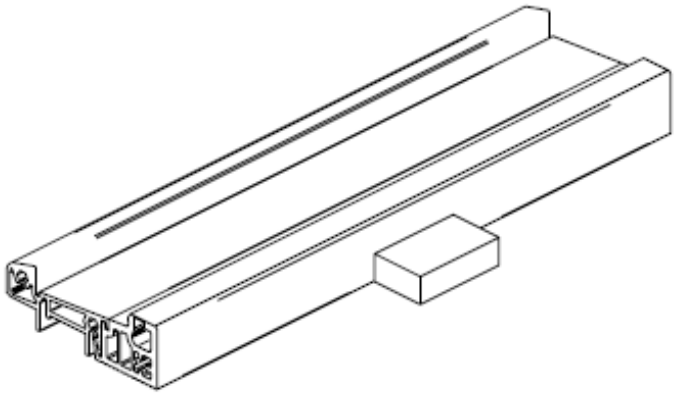

Drainage du seuil Bilcocq REH60RT

DRAINAGE REH60RT 20 mm

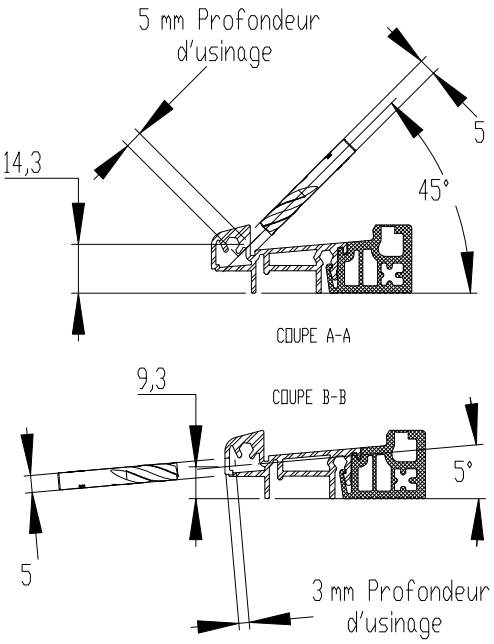

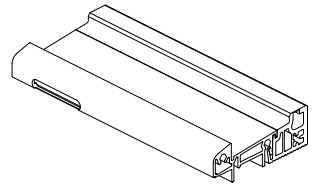

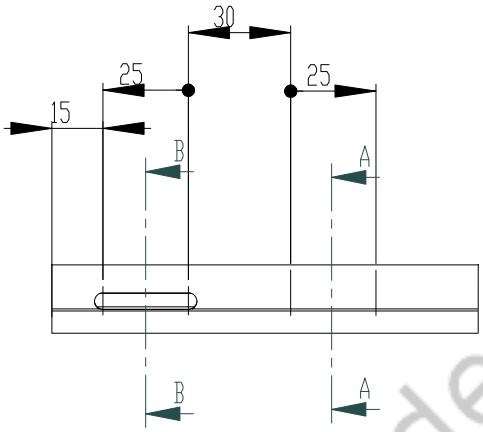

DRAINAGE REH60RT 40 mm

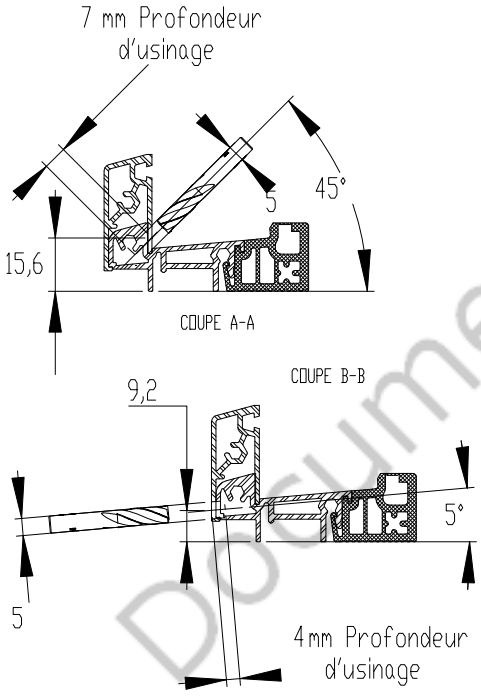

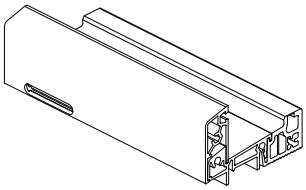

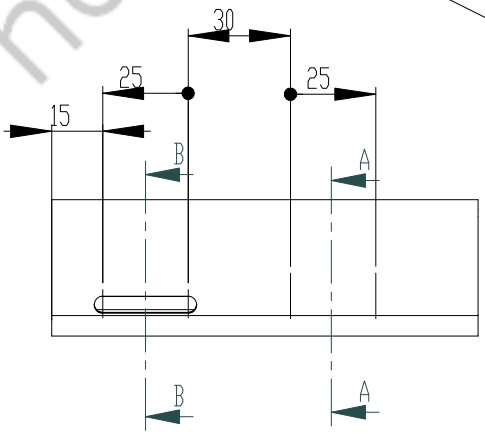

Document non valide

MISE EN OEUVRE

Seuil BILCOCQ REH60RT 20 mm avec rejet d'eau
(JEB 17-23-P + brosse 22P) et joint XP3 (en option)

Rejingot déporté sol fini

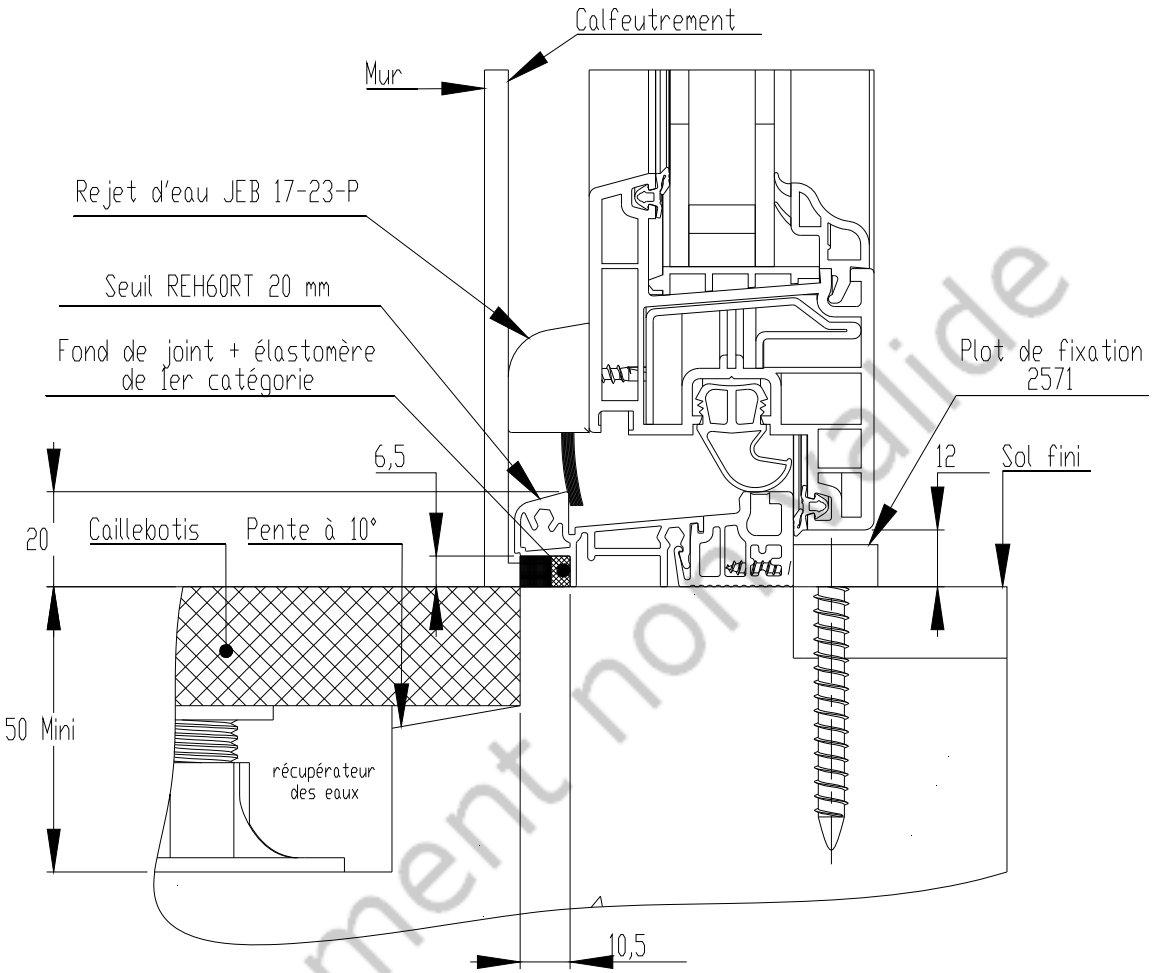

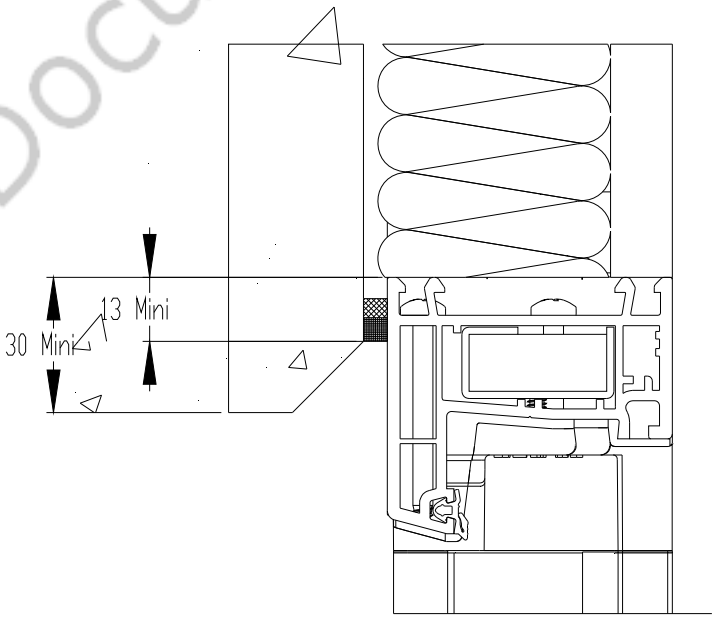

Document non valide

Seuil BILCOCQ REH60RT 20 mm avec rejet d'eau
(JEB 17-23-P + brosse 22P) et joint XP3 (en option)

Rejingot déporté
Pour doublage 100 à 160 mm

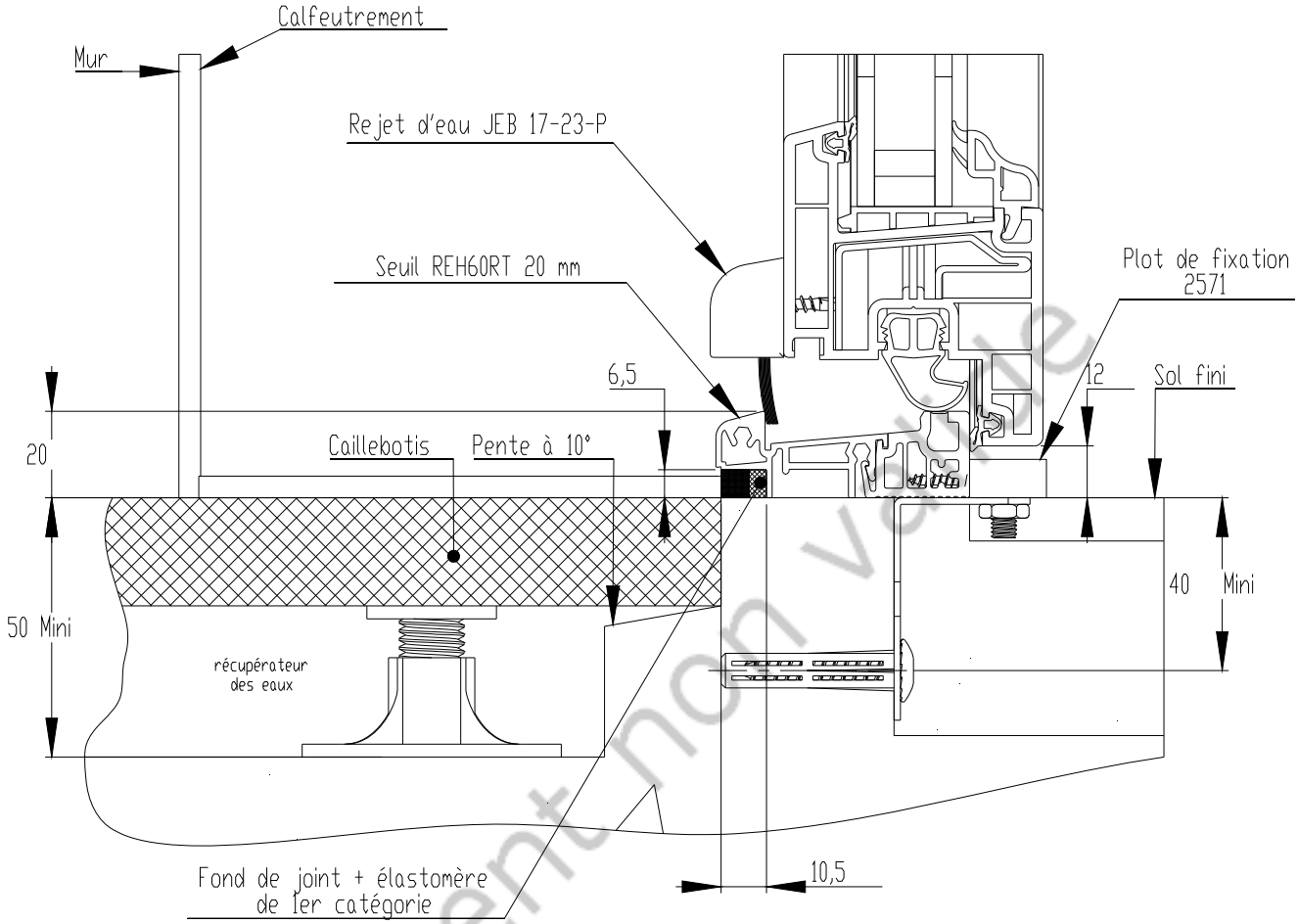

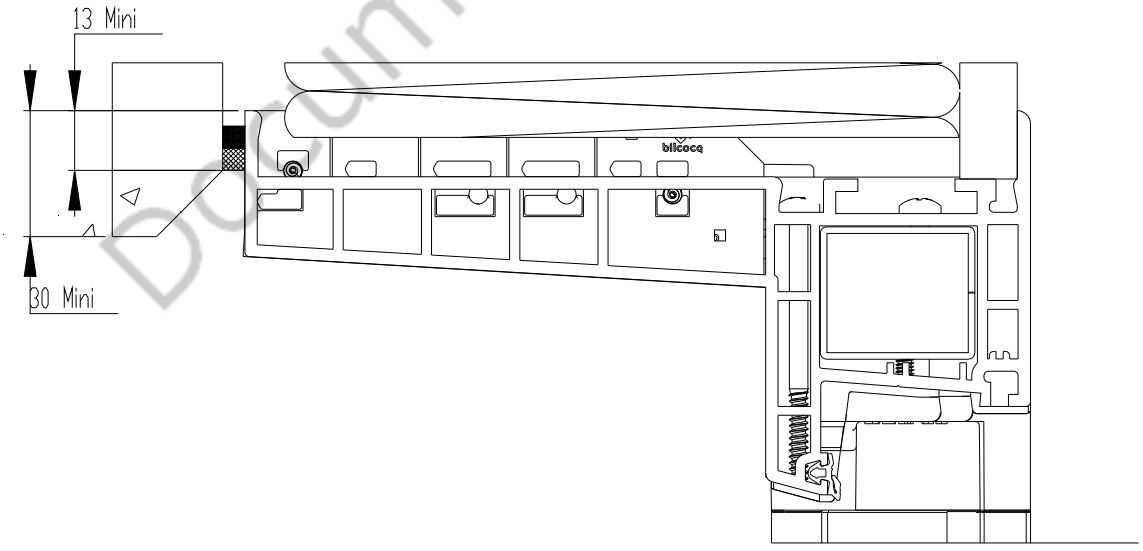

Document non valable

Seuil BILC□CQ REH60RT de 40 mm

Rejingot déporté
Pour doublage 100 à 160 mm

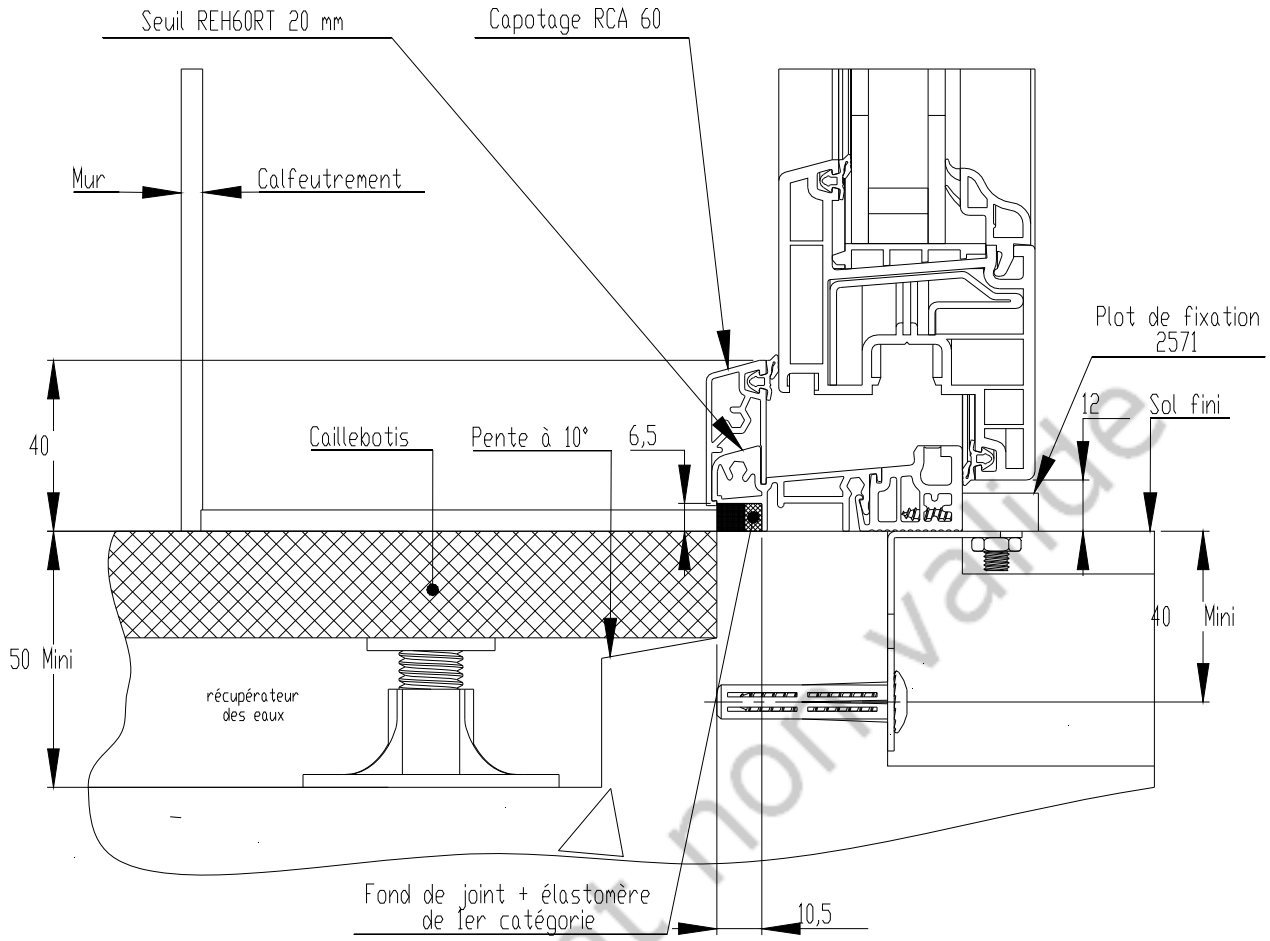

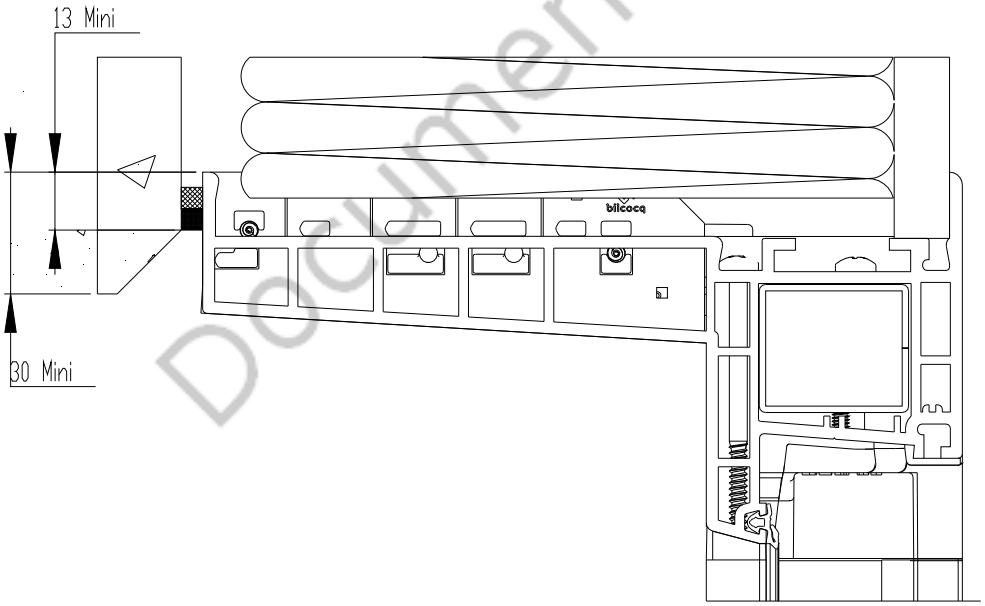

Document non valable

Mise en œuvre sur monomur

Détail continuité étanchéité

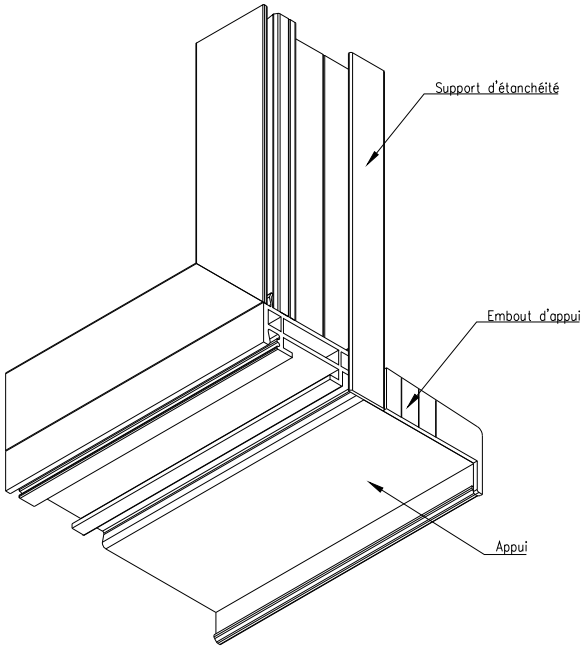

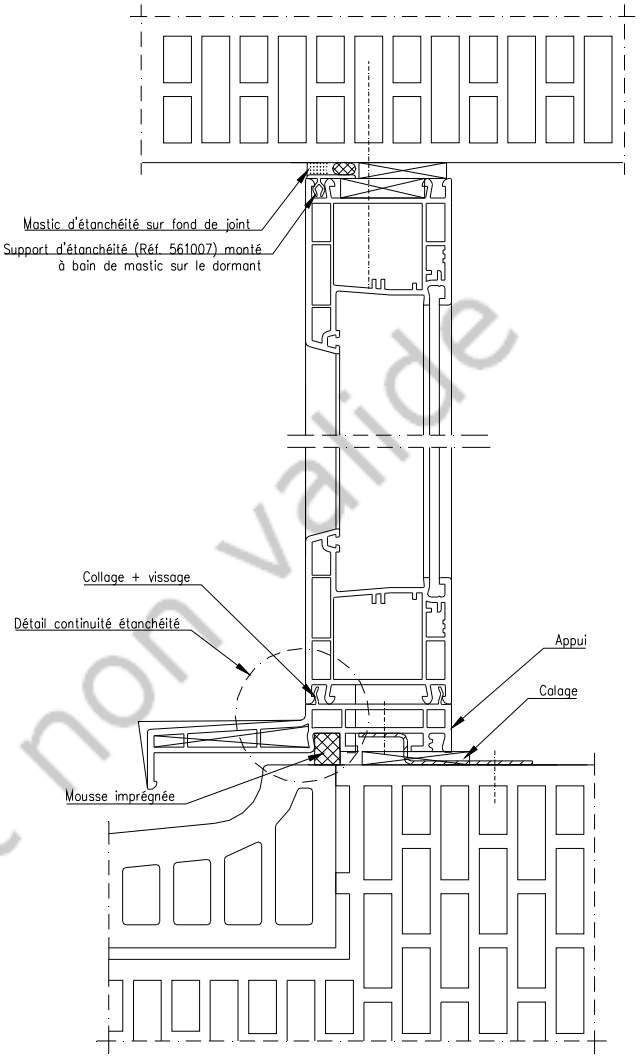

Document non valide

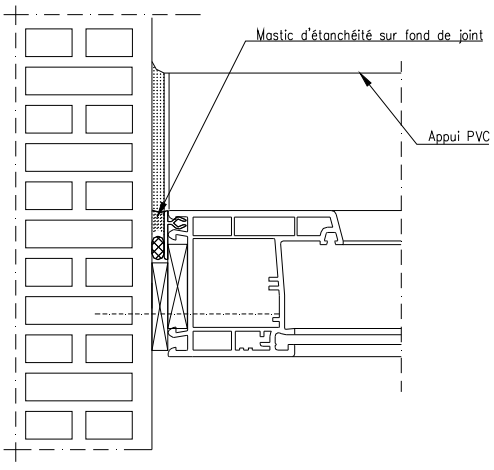

Dispositon pour entrée d'air

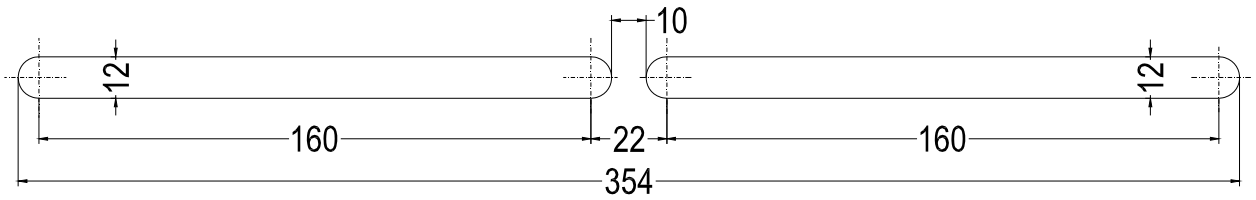

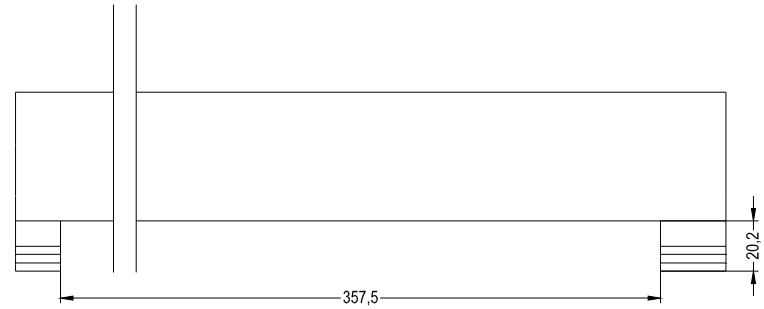

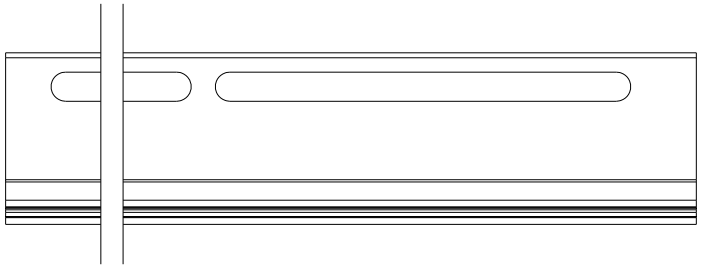

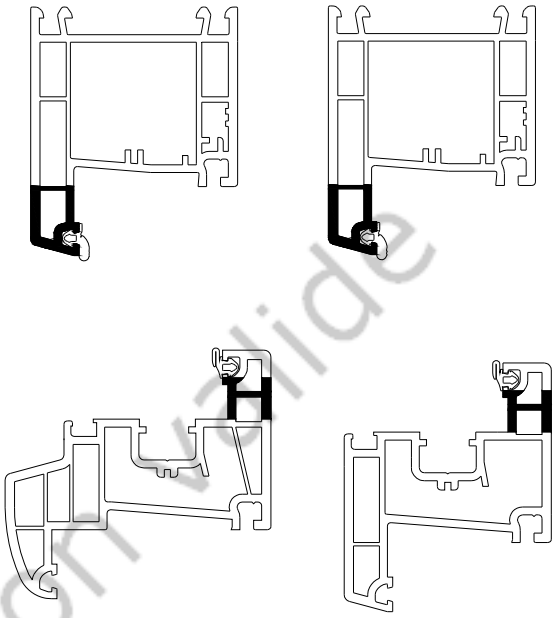

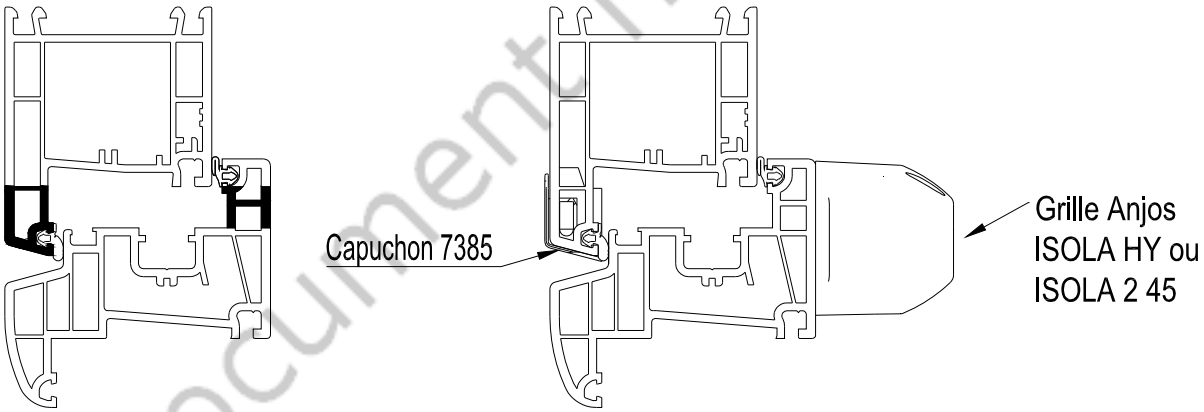

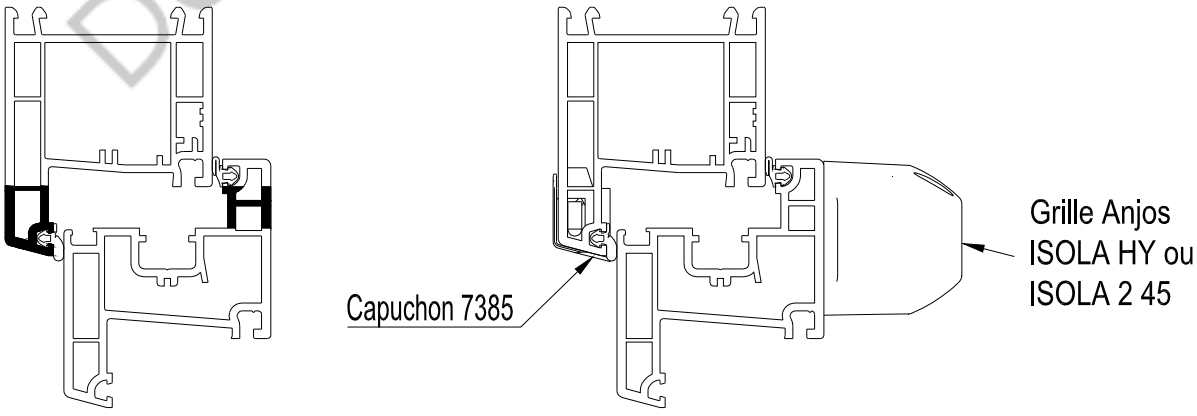

Document non valide