Document Technique d'Application

Référence Avis Technique **6/11-2003*05 Add**

Additif au Document Technique d'Application 6/11-2003

Menuiserie PVC

Fenêtre à la française
oscillo-battante
ou à soufflet

Inward opening
tilt and turn
or hopper window

Nach innen öffnendes
dreh-oder
kippflügelfenster

S729

Relevant de la norme	**NF EN 14351-1+A1**

Titulaire : Société Rehau
Place Cissey
FR-57343 Morhange Cedex

Tél. : 03 87 05 51 00
Fax : 03 87 05 50 93
E-mail : fenetre@rehau.com
Internet : www.rehau.fr

Document non valide

Commission chargée de formuler des Avis Techniques
(arrêté du 21 mars 2012)

Groupe Spécialisé n°6
Composants de baie, vitrages

Vu pour enregistrement le 15 avril 2016

Secrétariat de la commission des Avis Techniques
CSTB, 84 avenue Jean Jaurès, Champs sur Marne, FR-77447 Marne la Vallée Cedex 2
Tél. : 01 64 68 82 82 - Fax : 01 60 05 70 37 - Internet : www.cstb.fr

Les Avis Techniques sont publiés par le Secrétariat des Avis Techniques, assuré par le CSTB. Les versions authentifiées sont disponibles gratuitement sur le site internet du CSTB (http://www.cstb.fr)
© CSTB 2016

Le Groupe Spécialisé n° 6 « Composants de baie, vitrages » de la Commission chargée de formuler les Avis Techniques a examiné, le 10 décembre 2015, la demande formulée par la société REHAU de voir compléter le Document Technique d'Application 6/11-2003 de la façon suivante. Additif au Document Technique d'Application 6/11-2003

1. Définition succincte

1.1 Description succincte

Les fenêtres S729 sont des fenêtres et des portes-fenêtres à la française, oscillo-battantes à 1, 2 ou 3 vantaux et à soufflet dont les cadres dormants et ouvrants sont réalisés à partir de profilés en PVC de coloris blanc, beige, gris clair, marron, caramel ou beige-brun et peuvent être revêtus d'un film PVC coloré sur la face extérieure et/ou intérieure ou à partir de profilés en PVC de coloris blanc laqués dans les teintes définies dans le dossier technique.

Les dimensions maximales sont définies :

- pour les fabrications non certifiées, dans le Dossier Technique,
- pour les fabrications certifiées, dans le Certificat de qualification.

1.2 Identification

1.3 Mise sur le marché

2. AVIS

2.1 Domaine d'emploi accepté

2.2 Appréciation sur le système

2.3 Cahier des Prescriptions Techniques

2.31 Conditions de conception

2.32 Conditions de fabrication

Profilés PVC

Ajouts par rapport au DTA 6/11-2003 et ses additifs 6/11-2003*01Add, 6/11-2003*02Add, 6/11-2003*03Add et 6/11-2003*04Add

Les références et les coloris des compositions vinyliques avec leurs caractéristiques d'identification ou leurs codes homologations CSTB associés sont données dans le tableau 5.

Les méthodes d'essais à utiliser pour la détermination de ces caractéristiques sont celles indiquées dans les normes NF EN 12608 ou NF T 54-405 et dans le règlement de la marque NF.

La fabrication des profilés bruts blancs, beiges et gris clair bénéficie du droit d'usage de la marque « NF-Profilés de fenêtres en PVC » (NF 126).

L'autocontrôle de fabrication des profilés de coloris caramel, marron et beige-brun doit faire l'objet d'un suivi par le CSTB.

Les références des compositions vinyliques blanches destinées à être laquées et de leurs codes homologation CSTB associés sont RAU PVC 1406.5 (code NF 126 : 157) et RAU PVC 1406.6 (code NF 126 : 198).

Films colorés EXOFOL MX de RENOLIT et SKAÏ TECHPROFIL 50 µm COOL COLORS de HORNSCHUCH

Sans modification par rapport au DTA 6/11-2003 et ses additifs 6/11-2003*01Add, 6/11-2003*02Add, 6/11-2003*03Add et 6/11-2003*04Add

Profilés filmés

Ajouts par rapport au DTA 6/11-2003 et ses additifs 6/11-2003*01Add, 6/11-2003*02Add, 6/11-2003*03Add et 6/11-2003*04Add

La matière grise anthracite RAU-PVC 7016-020614-1 (code CSTB : 68px) est plaxée uniquement dans les conditions suivantes :

- Colle : Jowatherm Kleber 64281 sur une surface du profil préalablement enduite d'un primaire Jowat 3G409 ;
- Films RENOLIT EXOFOL MX

Profilés PVC avec adhésif

Sans modification par rapport au DTA 6/11-2003 et ses additifs 6/11-2003*01Add, 6/11-2003*02Add, 6/11-2003*03Add et 6/11-2003*04Add

Profilés aluminium

Sans modification par rapport au DTA 6/11-2003 et ses additifs 6/11-2003*01Add, 6/11-2003*02Add, 6/11-2003*03Add et 6/11-2003*04Add

Profilés d'étanchéité

Ajouts par rapport au DTA 6/11-2003 et ses additifs 6/11-2003*01Add, 6/11-2003*02Add, 6/11-2003*03Add et 6/11-2003*04Add

Les parties actives des profilés d'étanchéité, post-extrudés ou coextrudés en matière TPE font l'objet d'une homologation caractérisée par les codes CSTB ci-après :

- Pour le coloris noir : A459, D458, E261, E265,
- Pour le coloris gris argent : A250, A251, A252, A253, A457, D461, E259, E267,
- Pour le coloris gris clair : A458, D462, E260, E268, **Lxxx**
- Pour le coloris marron : D451, D457, E264, E271 ;
- Pour le coloris beige-brun : G250, G251.

Les lèvres souples co-extrudées des parcloses doivent être réalisées avec les matières homologuées ayant les codes CSTB ci-après :

- Pour le coloris blanc : A462, D452,
- Pour le coloris gris clair : A461, D453,
- Pour le coloris gris argent : A460, D460,
- Pour le coloris noir : A454, D454,
- Pour le coloris marron : D450, D455
- Pour le coloris beige-brun : G450.

Fenêtres

Ajouts par rapport au DTA 6/11-2003 et ses additifs 6/11-2003*01Add, 6/11-2003*02Add, 6/11-2003*03Add et 6/11-2003*04Add

La disposition de drainage par fraisage en extrémité de traverse d'ouvrant est réalisable pour les références de traverses suivantes : réf. 544085, 545895, 544665 ou 561535.

Laquage

Sans modification par rapport au DTA 6/11-2003 et ses additifs 6/11-2003*01Add, 6/11-2003*02Add, 6/11-2003*03Add et 6/11-2003*04Add

2.33 Conditions de mise en œuvre

Sans modification par rapport au DTA 6/11-2003 et ses additifs 6/11-2003*01Add, 6/11-2003*02Add, 6/11-2003*03Add et 6/11-2003*04Add.

Document non valide

Conclusions

Appréciation globale

L'utilisation de ce procédé dans le domaine d'emploi proposé est appréciée favorablement.

Validité

Jusqu'au 31 décembre 2016.

Pour le Groupe Spécialisé n°6
Le Président

3. Remarques complémentaires du Groupe Spécialisé

Cet additif a vu l'ajout de nouveaux profilés PVC, de nouvelles matières PVC, d'une nouvelle matière pour profilé d'étanchéité et de la possibilité de plaxer la matière grise anthracite avec une colle/primaire actuellement au dossier.

Le Rapporteur du Groupe Spécialisé n°6

Document non valide

Tableaux 1 à 4

Sans modification par rapport au DTA 6/11-2003 et ses additifs 6/11-2003*01Add, 6/11-2003*02Add, 6/11-2003*03Add et 6/11-2003*04Add

Tableau 5 - Références, coloris et codes homologation des compositions vinyliques utilisées

Ajouts par rapport au DTA 6/11-2003 et ses additifs 6/11-2003*01Add, 6/11-2003*02Add, 6/11-2003*03Add et 6/11-2003*04Add

Caractéristiques	**Composition vinylique RAU-PVC**							
	1406.5	**1406.6**	**1406.6**	**1406.6**	**1406.7**	**1406.8**	**1406.9**	**1406.10**
Coloris	Blanc	Blanc	Beige	Gris clair	Blanc	Blanc	Blanc	Blanc
Code CSTB	157	198	307	306	264	310	369	367
Composition pouvant être plaxée	Oui	Oui	Oui	Oui	Oui	Oui	Oui	Oui

Caractéristiques	**Composition vinylique RAU-PVC**			
	1406.8	**1406.8**	**1406.10**	**1406.10**
Coloris	Beige	Gris clair	Gris clair	Beige
Code CSTB	360	359	386	387
Composition pouvant être plaxée	Oui	Oui	Oui	Oui

Caractéristiques	**Composition vinylique RAU-PVC**					
	1406/16827	**1406/15874**	**1406.6/16827**	**1406/15874**	**1406.6/RAL1011**	**7016-020614-1**
Coloris	**Marron**	**Caramel**	**Marron**	**Caramel**	**Beige-brun**	**Gris Anthracite**
Code CSTB	64px	66px	79px	67px	81px	68px
Température de ramolissement VICAT	80±2	82±2	82±2	82±2	82±2	82±2
Masse volumique (g/cm^3)	1,38 ± 0,02	1,41 ± 0,02	1,40 ± 0,02	1,40 ± 0,02	1,41 ± 0,02	1,41 ± 0,02
Taux de cendre (%)	2,6 ± 0,4	2,6 ± 0,4	2,6 ± 0,3	2,6 ± 0,3	5,4 ± 0,4	3.6 – 5.6
Temps d'induction de la déhydrochloruration (min)	105 ± 16	90 ± 17	40 ± 6	40 ± 6	40 ± 8	43 ± 6
Composition pouvant être plaxé	Oui	Oui	Oui	Oui	Oui	Oui

Document non valide

Dossier Technique
établi par le demandeur

A. Description

1. Principe

Les fenêtres S729 sont des fenêtres et des portes-fenêtres à la française, oscillo-battantes à 1, 2 ou 3 vantaux et à soufflet dont les cadres dormants et ouvrants sont réalisés à partir de profilés en PVC de coloris blanc, beige, gris, marron, caramel ou beige-brun et peuvent être revêtus d'un film PVC coloré sur la face extérieure et/ou intérieure pour la variante DECOR ou à partir de profilés en PVC de coloris blanc laqués en atelier dans les teintes définies dans le dossier technique.

2. Constituants

2.1 Profilés PVC

Ajouts par rapport au DTA 6/11-2003 et ses additifs 6/11-2003*01Add, 6/11-2003*02Add, 6/11-2003*03Add et 6/11-2003*04Add

L'ensemble des profilés PVC sont cités dans le tableau 1.

Remarques : Les profilés sont désignés par une référence à 6 chiffres.

La terminaison :

- 1 est utilisée pour les dormants ou ouvrants sans joints montés,
- 2 est utilisé pour les dormants ou ouvrants avec joint de frappe ou de vitrage dormant et de vitrage ouvrant postextrudé,
- 5 est utilisé pour les dormants avec joint de frappe ou de vitrage dormant clipé et pour les ouvrants avec joint de vitrage ouvrant clipé et joint de frappe postextrudé.

Les autres terminaisons sont utilisées pour des combinaisons de joint différentes.

2.2 Film coloré EXOFOL MX

Ajouts par rapport au DTA 6/11-2003 et ses additifs 6/11-2003*01Add, 6/11-2003*02Add, 6/11-2003*03Add et 6/11-2003*04Add

Voir tableau 14

2.3 Film coloré SKAÏ TECHPROFIL 50 µm COOL COLORS de HORNSCHUCH

Ajouts par rapport au DTA 6/11-2003 et ses additifs 6/11-2003*01Add, 6/11-2003*02Add, 6/11-2003*03Add et 6/11-2003*04Add

Voir tableau 15

L'ensemble des compositions vinyliques homologuées blanche (NF126) peuvent être revêtues de l'ensemble des teintes de films cités ci-après au *paragraphe 2.3*.

Par contre la matière non homologuée grise anthracite (68px) ci-dessous :

- réf. RAU-PVC 7016-020614-1 ;

- est prévue que pour être revêtue de films PVC de la gamme RENOLIT EXOFOL MX.

2.4 Profilés de renfort

2.5 Autres profilés métalliques

2.6 Laquage

2.7 Profilés d'étanchéité

Ajouts par rapport au DTA 6/11-2003 et ses additifs 6/11-2003*01Add, 6/11-2003*02Add, 6/11-2003*03Add et 6/11-2003*04Add

- Joint de frappe :
  - réf. 864952, 865530 (noir, gris) – 865200 (gris) en EPDM,
  - réf. 560191/560192, 560111 – 560721/560722, 560022/560723, 560758/560768 montés sur profilés en matière TPE homologuée CSTB de code A459, D458, E261, E265 pour le coloris noir, de code A252, A250, A253, A251, A457, D461, E259, E267 pour le coloris gris argent, de code A458, D462, E260, E268**, Lxxx** pour le coloris gris clair, de code D451, D457, E264, E271 pour le coloris brun, de code G250, G251 pour le coloris beige-brun.
- Joint de frappe dormant et de vitrage ouvrant :
  - réf. 560018/560028, 560048, 560118, 560148 montés sur profilés en matière TPE homologuée CSTB de code A459, D458, E261, E265 pour le coloris noir, de code A252, A250, A253, A251, A457, D461, E259, E267 pour le coloris gris argent, de code A458, D462, E260, E268, **Lxxx** pour le coloris gris clair, de code D451, D457, E264, E271 pour le coloris brun, de code G250, G251 pour le coloris beige-brun.

2.8 Profilés complémentaires d'étanchéité

2.9 Accessoires

Ajouts par rapport au DTA 6/11-2003 et ses additifs 6/11-2003*01Add, 6/11-2003*02Add, 6/11-2003*03Add et 6/11-2003*04Add

- Paire d'embouts pour élargisseur 554150 en matière ASA 169 : réf. 454151 et 454152
- Paire d'embouts pour battée 540681 en matière ASA 169 : réf. 340681
- Paire d'embouts pour appui 543108 en matière ASA 169 : réf. 343108 et 344108

2.10 Vitrage

2.11 Quincaillerie

3. Eléments

Sans modification par rapport au DTA 6/11-2003 et ses additifs 6/11-2003*01Add, 6/11-2003*02Add, 6/11-2003*03Add et 6/11-2003*04Add

3.1 Cadre dormant

Sans modification par rapport au DTA 6/11-2003 et ses additifs 6/11-2003*01Add, 6/11-2003*02Add, 6/11-2003*03Add et 6/11-2003*04Add

3.11 Assemblage des cadres

3.12 Drainage

Ajouts par rapport au DTA 6/11-2003 et ses additifs 6/11-2003*01Add, 6/11-2003*02Add, 6/11-2003*03Add et 6/11-2003*04Add

Les traverses basses ou intermédiaires des dormants sont percées en fond de feuillure à chaque extrémité ou entre deux meneaux, d'une rainure oblongue de 5 x 25 mm mini, à ~70 mm du clair montant, avec un entraxe maximal de 600 mm. Au-delà de 1400 mm de large clair montant une rainure supplémentaire de 5x25 mm est à réaliser.

Dans le cas d'assemblage mécanique des traverses d'ouvrant réf. 545895, 561035, 544665 ou 544085, un fraisage de 5 x 10 mm ou 50 mm^2 en bout de traverse assure le drainage jusqu'à 1400 mm de large ; au-delà une rainure oblongue de 5 x 25 mm est réalisée.

Il est prévu la répartition suivante :

- un usinage pour une largeur ≤ 600mm ;
- 2 usinages pour une largeur comprise entre :
  - 600 < L ≤ 1400mm
- 3 usinages pour une largeur > 1400 mm

L'usinage côté extérieur est réalisé pour les dormants PVC par une rainure oblongue de 5 x 27 ou un perçage diamètre Ø 10,2 à 30 mm de chaque clair montant en largeur et en hauteur selon la position de la cloison horizontale de la chambre de drainage ou verticalement pour les références 554041, 543991, 554061, 554121.

Pour les seuils, l'évacuation est réalisée :

- pour la référence 544471, par un fraisage du capot aluminium PROA20B à chaque extrémité,

3.13 pour la référence PLT2PVC - R729 en aluminium, en cas de verrouillage par sortie de tringle, par des orifices de 5 x 25 mm horizontaux au niveau de la chambre du profilé avec la même répartition que pour une traverse basse.

Document non valide

3.14 Equilibrage de pression

3.15 Seuils

3.16 Drainage des seuils

3.17 Fourrures d'épaisseur

Ajouts par rapport au DTA 6/11-2003 et ses additifs 6/11-2003*01Add, 6/11-2003*02Add, 6/11-2003*03Add et 6/11-2003*04Add

Les dormants de base ou à aile de recouvrement avec rainure d'accroche peuvent être équipés de fourrures d'épaisseur délignables, fixées par des vis de 4,2 x 35, à 200 mm de chaque extrémité et tous les 250 mm, sur le dormant et étanchées par un mastic élastomère.

Pour les références 560421, 560431 ou 560441 et les références 560422, 560431 ou 560441 délignables avec une mousse adhésive double-face, la géométrie de l'arête extérieure de la fourrure assure une relaxation minimale de la mousse adhésive double face de 0,2 mm. La pièce d'appui, fixée par collage et vissage et la traverse haute sont débitées filantes. Les fourrures des montants sont débitées en coupe droite et équipées en traverse basse des embouts à la forme ajustée sur la pente de l'appui (réf. 266318 (sécable) – 266338). La partie saillante de la pièce d'appui est équipée d'un embout adapté collé (réf. 269887 / 269897 (sécable) – 266278 – 266288). L'étanchéité entre les fourrures d'épaisseur des montants et la traverse haute est assurée par une mousse à cellule à cellules fermées collée et comprimée par vissage dans les alvéovis des fourrures des montants. La continuité de l'étanchéité à chaque extrémité des montants de fourrures d'épaisseur est assurée par un cordon de silicone déposé sur 45 mm.

Pour la fourrure 624712, la pièce d'appui est interrompue entre les montants, les fourrures sont ajustées sur la pente de l'appui et équipées de mousse à cellules fermées. Un embout en résine est placé dans la chambre intérieure de la pièce d'appui au droit de la fourrure.

Pour les deux types de fourrures précédemment décrites, les épaisseurs de doublage qui présentent sur la pièce d'appui une cloison au droit de la fourrure d'épaisseur sont décrites dans le tableau 10.

Pour les références de fourrures d'épaisseur - pièces d'appui 561950, 554221, 561980, 561990 et 561011, clipées et fixées avec une colle PVC, la pièce d'appui (référence fourrure d'épaisseur - pièce d'appui plus large ou dormant monobloc) et la traverse haute sont interrompues entre les montants. Les fourrures sont débitées entre les traverses et équipées d'embouts, encollés sur leurs surfaces striées avec une colle PVC et fixés dans les alvéovis des profilés par des vis de 4,3 x 30 à têtes bombées ou cylindriques. Ces pièces sont adaptées en traverse haute à l'épaisseur de la fourrure et en traverse basse à l'épaisseur et la partie saillante des profilés assemblés.

Les montants dormants peuvent être équipés de tapées de persiennes délignables (réf. 561500 ou 560110), fixées sur le dormant par des vis inox de 4.2 x 35 mm, à 200 mm de chaque extrémité et tous les 300 mm.

3.18 Meneau / Traverse de dormant

3.19 Traverse haute de compensation dormant

3.110 Soudure en trapèze pour les fabrications certifiées

3.2 Ouvrant

3.3 Meneau – Traverse dormant – Ouvrant

3.4 Renforts

3.5 Ferrage – Condamnation

3.6 Vitrage

3.7 Dimensions maximales tableau (H x L en m) avec ou sans traverse de compensation

4. Fabrication

Sans modification par rapport au DTA 6/11-2003 et ses additifs 6/11-2003*01Add, 6/11-2003*02Add, 6/11-2003*03Add et 6/11-2003*04Add

4.1 Extrusion des profilés PVC

Ajouts par rapport au DTA 6/11-2003 et ses additifs 6/11-2003*01Add, 6/11-2003*02Add, 6/11-2003*03Add et 6/11-2003*04Add

Les profilés PVC sont extrudés à partir des compositions vinyliques ci-après :

- RAU-PVC 1406.5 (code NF126 :157), RAU-PVC 1406.6 (code NF126 :198), RAU-PVC 1406.7 (code NF126 :264), RAU-PVC 1406.8 (code NF126 :310), RAU-PVC 1406.9 (code NF126 : 367) et RAU-PVC 1406.10 (code NF126 : 369) : blanc
- RAU-PVC 1406.6 / 16827, RAU-PVC 1406 / 16827 : marron foncé
- RAU-PVC 1406 / 15874, RAU-PVC 1406.6 / 15874 : caramel
- RAU-PVC 1406.6/RAL1011 : beige-brun

dans les ateliers de la Société REHAU SA à Morhange (FR-57) ou à Wittmund (DE) ;

- RAU-PVC 1406.6 (code NF126 :307), RAU-PVC 1406.8 (code NF126 : 360), RAU-PVC 1406.10 (code NF126 : 387): beige
- RAU-PVC 1406.6 (code NF126 : 306), RAU-PVC 1406.8 (code NF126 : 359), RAU-PVC 1406.10 (code NF126 : 386): gris clair

dans les ateliers de la Société REHAU SA à Morhange (FR-57).

Des contrôles de la matière première et de l'extrusion sont effectués selon les spécifications du règlement technique de la marque de qualité NF-CSTB 'Profilés de fenêtres en PVC » (NF 126) pour les profilés blanc, beige et gris. Les profilés de coloris marron, caramel et beige-brun font l'objet des mêmes contrôles.

Les lèvres souples des parcloses sont coextrudées avec les compositions vinyliques homologuées CSTB A462, D452 en coloris blanc, A461, D453 en coloris gris clair, A460, D460 en coloris gris argent, D454, A454 en coloris noir, D455, D450 en coloris marron.

Les parcloses font l'objet de contrôle portant sur le retrait et la tenue à l'arrachement de la lèvre.

4.2 Equipement des fourrures d'épaisseur avec une mousse adhésive double face

4.3 Plaxage des profilés filmés

4.31 Contrôles sur les films

4.32 Contrôles sur les profilés filmés

Ajouts par rapport au DTA 6/11-2003 et ses additifs 6/11-2003*01Add, 6/11-2003*02Add, 6/11-2003*03Add et 6/11-2003*04Add

L'opération de plaxage du film est effectuée par la société REHAU à Morhange (FR-57) ou à Wittmund (DE).

Le film est déposé sur le profil blanc, marron, caramel ou gris anthracite, en reprise sur une machine spécifique.

La matière grise anthracite RAU-PVC 7016-020614-1 (code CSTB : 68px) est plaxée uniquement dans les conditions suivantes :

- Colle : Jowatherm Kleber 64281 sur une surface du profil préalablement enduite d'un primaire Jowat 3G409 ;
- Films RENOLIT EXOFOL MX

L'ensemble des autres matières du dossier (NF126, marron ou caramel) peuvent être plaxées et collées à l'aide d'une colle ci-dessous:

- Soit : Jowatherm Kleber 64281 sur une surface du profil préalablement enduite d'un primaire Jowat 3G409 ;
- Soit : 3H623 Kleber Taka PU 1308.1 sur une surface du profil préalablement enduite d'un primaire WPN

Des contrôles en ligne sont effectués pour évaluer :

- la qualité de dépose de la colle et sa répartition,
- la position du film, sa qualité d'application et sa tenue à l'arrachement notamment en bout de barre.

Des contrôles hors-ligne sont effectués pour évaluer :

- la résistance au choc à froid (minimum 1 fois toutes les 48 heures), la tenue du film (bain de glycérine - minimum 1 fois toutes les 48 heures) après stockage à la chaleur (1 fois par poste par coloris), le pelage (1 fois par poste par coloris) et l'adhérence des couches (minimum 1 fois par semaine).

4.4 Laquage des profilés PVC

4.5 Fabrication des seuils mixtes aluminium - PVC

4.6 Assemblage des fenêtres

5. Mise en œuvre

Sans modification par rapport au DTA 6/11-2003 et ses additifs 6/11-2003*01Add, 6/11-2003*02Add, 6/11-2003*03Add et 6/11-2003*04Add

6. Retouches – Nettoyage - Entretien

Sans modification par rapport au DTA 6/11-2003 et ses additifs 6/11-2003*01Add, 6/11-2003*02Add, 6/11-2003*03Add et 6/11-2003*04Add

Document sans valeur

B. Résultats expérimentaux

Résultats communiqués par REHAU

Sans modification par rapport au DTA 6/11-2003 et ses additifs 6/11-2003*01Add, 6/11-2003*02Add, 6/11-2003*03Add et 6/11-2003*04Add

Résultats effectués par le CSTB

Ajouts par rapport au DTA 6/11-2003 et ses additifs 6/11-2003*01Add, 6/11-2003*02Add, 6/11-2003*03Add et 6/11-2003*04Add

- Essais d'évaluation du plaxage selon différentes combinaisons (colle Jowatherm Kleber 64281/primaire Jowat 3G409 ; Films RENOLIT EXOFOL MX) sur matière grise anthracite (68px) (RE CSTB n°BV15-977)
- Perméabilité à l'air sous gradient de température à 75°C sur gamme S729 / LZ (dormant X7159, ouvrants X7028) – dimension H x L = 2.25 x 1.60 m – joint de frappe intérieur (réf. J1186) en matière Multiflex TES A6006 CWI 1 G0649 RAL 7035 grise – code CSTB **Lxxx** (RE CSTB n°BV15-359)

C. Références

C1. Données Environnementales et Sanitaires [1]

Sans modification par rapport au DTA 6/11-2003 et ses additifs 6/11-2003*01Add, 6/11-2003*02Add, 6/11-2003*03Add et 6/11-2003*04Add

C2. Références de chantier

Sans modification par rapport au DTA 6/11-2003 et ses additifs 6/11-2003*01Add, 6/11-2003*02Add, 6/11-2003*03Add et 6/11-2003*04Add

Document non valide

[1] Non examiné par le Groupe Spécialisé dans le cadre de cet Avis.

Tableaux et figures du Dossier Technique

Tableau 1 – Tableau des références de profilés PVC

Ajouts par rapport au DTA 6/11-2003 et ses additifs 6/11-2003*01Add, 6/11-2003*02Add, 6/11-2003*03Add et 6/11-2003*04Add

Désignation	**Références des profilés**			
	Bruts	**Bruts avec joints montés**	**Filmés**	**Filmés avec joints montés**
Ouvrants avec recouvrement	549841	549845	579841	579845
Traverse	521030	561035	-	541405
Battement	-	545191	-	-
Appui	543108	-	573108	-
Battée	540681	540682	570681	570682
Cales de rattrapage	606333	-	-	-
	606783	-	-	-
	521050	-	561050	-
Tapées	560110	-	570100	-
	561500	-	584100	-
	554298	-	574268	-
	554278	-	574278	-

Tableaux 2 à 13

Sans modification par rapport au DTA 6/11-2003 et ses additifs 6/11-2003*01Add, 6/11-2003*02Add, 6/11-2003*03Add et 6/11-2003*04Add

Tableau 14 – références de film RENOLIT EXOFOL MX

Ajouts par rapport au DTA 6/11-2003 et ses additifs 6/11-2003*01Add, 6/11-2003*02Add, 6/11-2003*03Add et 6/11-2003*04Add

Couleur	***Réf. RENOLIT***	***Réf. REHAU***	***L****	***a****	***b****
Black Cherry	9.3202.001.116700	168L	-	-	-
Gris ardoise lisse	7015.05.808300 02.11.71.000040-808300	1233L	39,89	-0,29	-3,05
Bleu outremer	5002.05.116700 02.11.51.000026-116700	7359	33,07	8,04	-34,00
Gris ardoise veiné	7015.05.116700 02.11.71.000040-116700	1062L	40,38	-0,37	-2,79
Crown Platin	9.1293001.119500	1398L	-	-	-
Siena PR	9.0049233.114800	1047L	-	-	-
Siena PN	9.0049237.114800	1048L	-	-	-

Document non valide

Tableau 15 – références de film HORNSCHUCH SKAÏ TECHPROFIL 50 µm COOL COLORS

Ajouts par rapport au DTA 6/11-2003 et ses additifs 6/11-2003*01Add, 6/11-2003*02Add, 6/11-2003*03Add et 6/11-2003*04Add

Couleur	***Réf. HORNSCHUCH***	***Réf. REHAU***	***L****	***a****	***b****
Alux DB 703	F436-1014	1642L			
Alux anthracite	F436-1012	1641L			
Alux blanc aluminium	F436-1015	1646L			
Alux gris aluminium	F436-1016	1639L			
Alux gris pierre	F436-1017	1637L			
Metbrush Mocca	F436-1009	1564L			
Brun-noir mat	F436-6010	1558L	26,87	0,45	0,69
Gris agathe	F436-7037	1662L	73,1	-2,22	3,1

Document non valide

OUVRANT

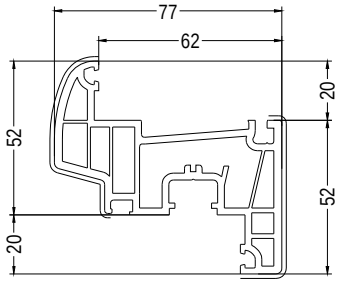

Ouvrant Z 52
Art : 549845
— Art : 579845

TRAVERSE D'OUVRANT

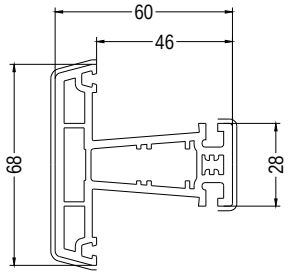

Traverse de 68
Art : 561035
— Art : 541405

BATTEMENT

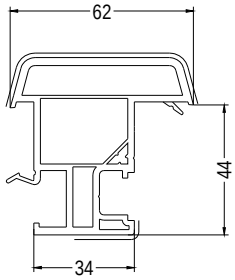

Battement
Art : 545191
— Art : 575191

APPUI

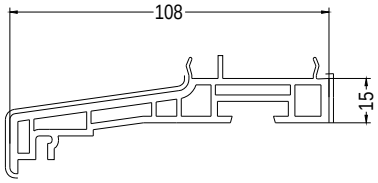

Appui
Art : 543108
— Art : 573108

BATTEE

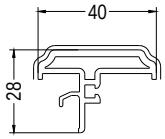

Battée
Art : 540682
— Art : 570682

CALES

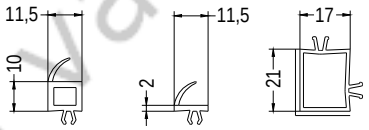

Cale
Art : 603633

Cale
Art : 606783

Cale
Art : 521050
— Art : 561050

TAPEES

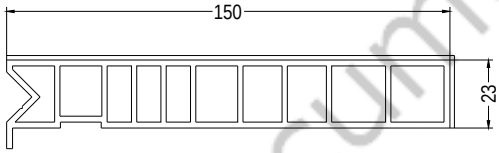

Tapée
Art : 560110
— Art : 570110

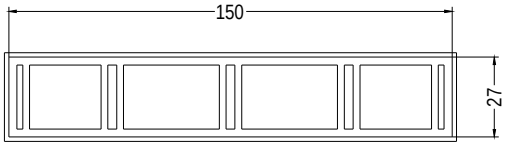

Tapée
Art : 561500
— Art : 584100

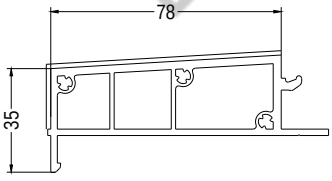

Tapée
Art : 554278
— Art : 574278

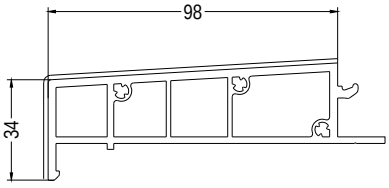

Tapée
Art : 554298
— Art : 574298

Document non valide

ACCESSOIRES

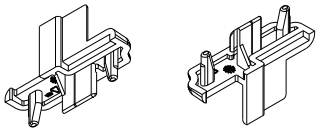

Embouts
Art : 340681

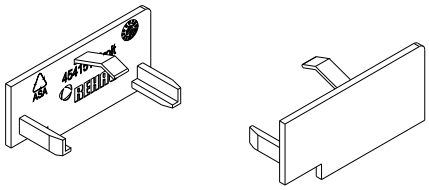

Embouts
Art : 454151 droit
Art : 454152 gauche

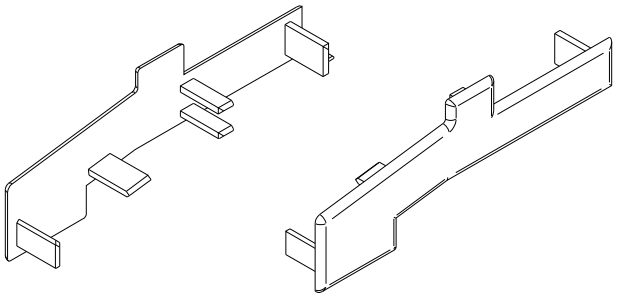

Embouts
Art : 343108 gauche
Art : 344108 droit

Document non valide

Coupe de principe avec battée 545191

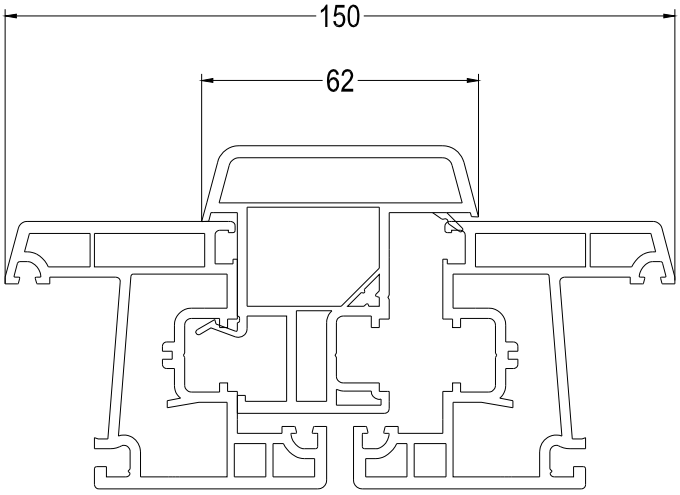

Schéma assemblage de la pièce d'appui 543108

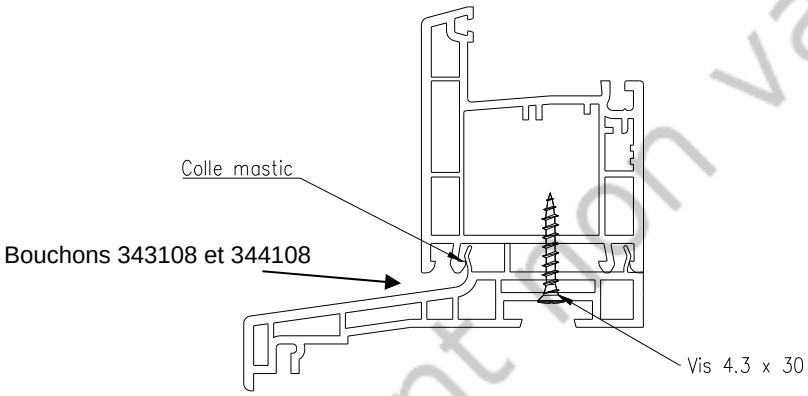

Document non valide

Décompression traverses

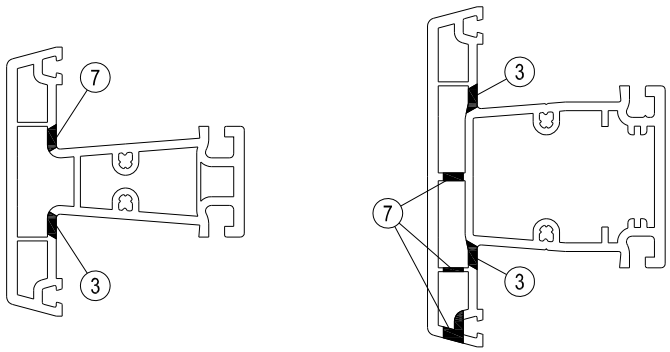

(3) Ø 8 mm ou 5 x 12 mm ou 5 x 25 mm

(7) 5 x 25 mm (ou Ø 10,2 mm dans le cas d'une traverse intermédiaire dormant)

Variante drainage traverses

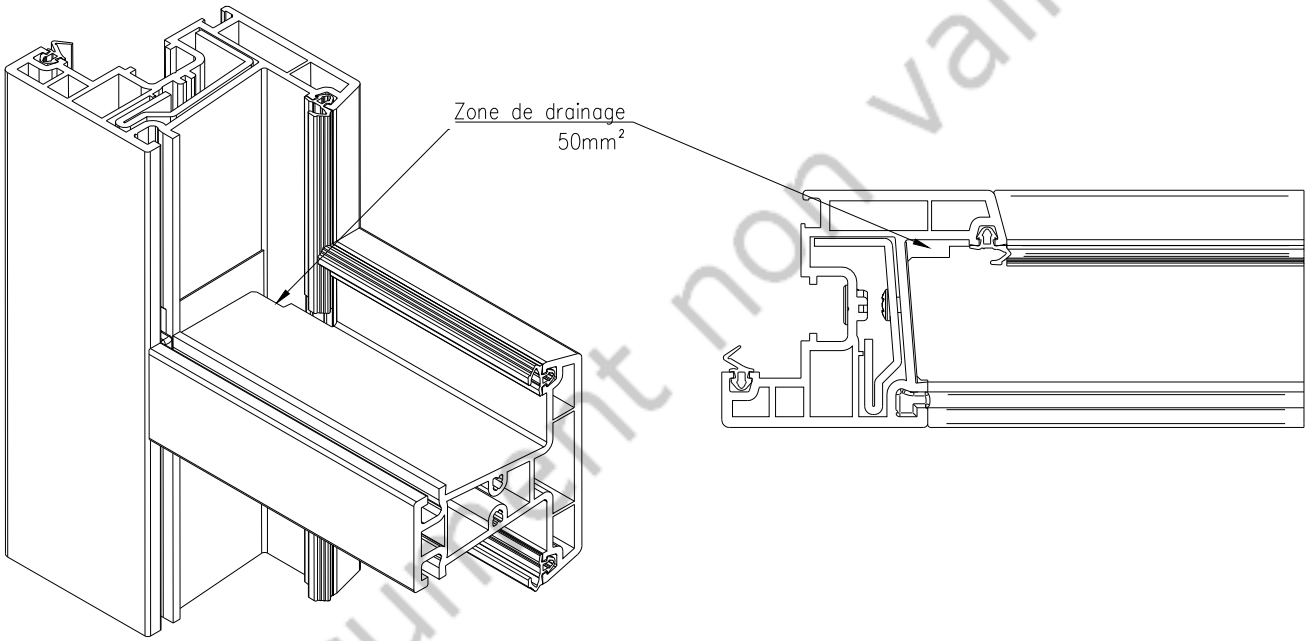

	Drainage en extrémité de traverse ouvrant possible
N° Article	544085
	545895
	544665
	561535

Document non valide

Exemples de mises en œuvre avec tapée de persienne 560110 et 561500

Mise en oeuvre en travaux de rénovation sur dormant existant

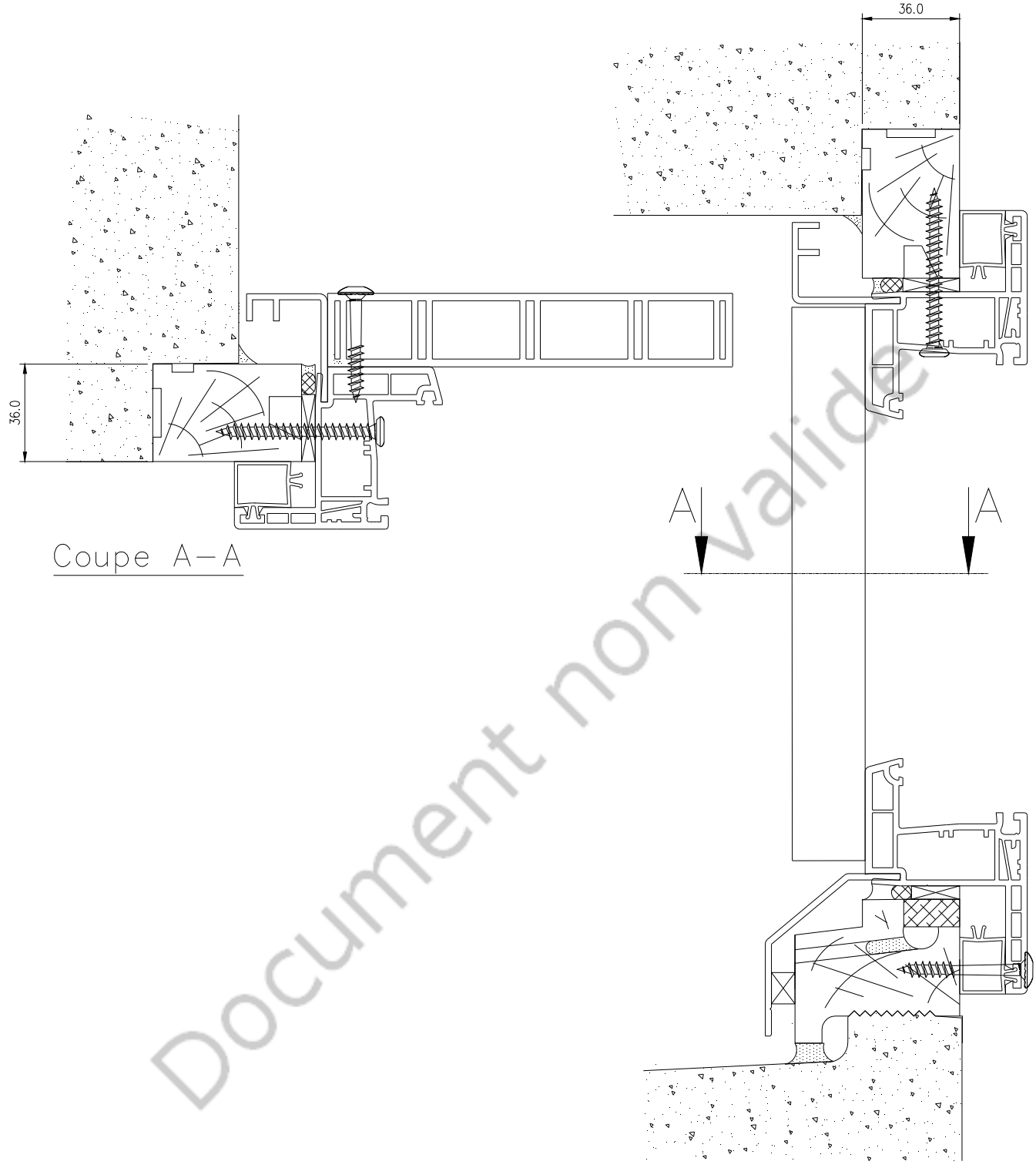

Document non valide

Mise en oeuvre située en tableau sans ébrasement ni feuillure dans le mur, calfeutrée en tunnel et fixée en tableau

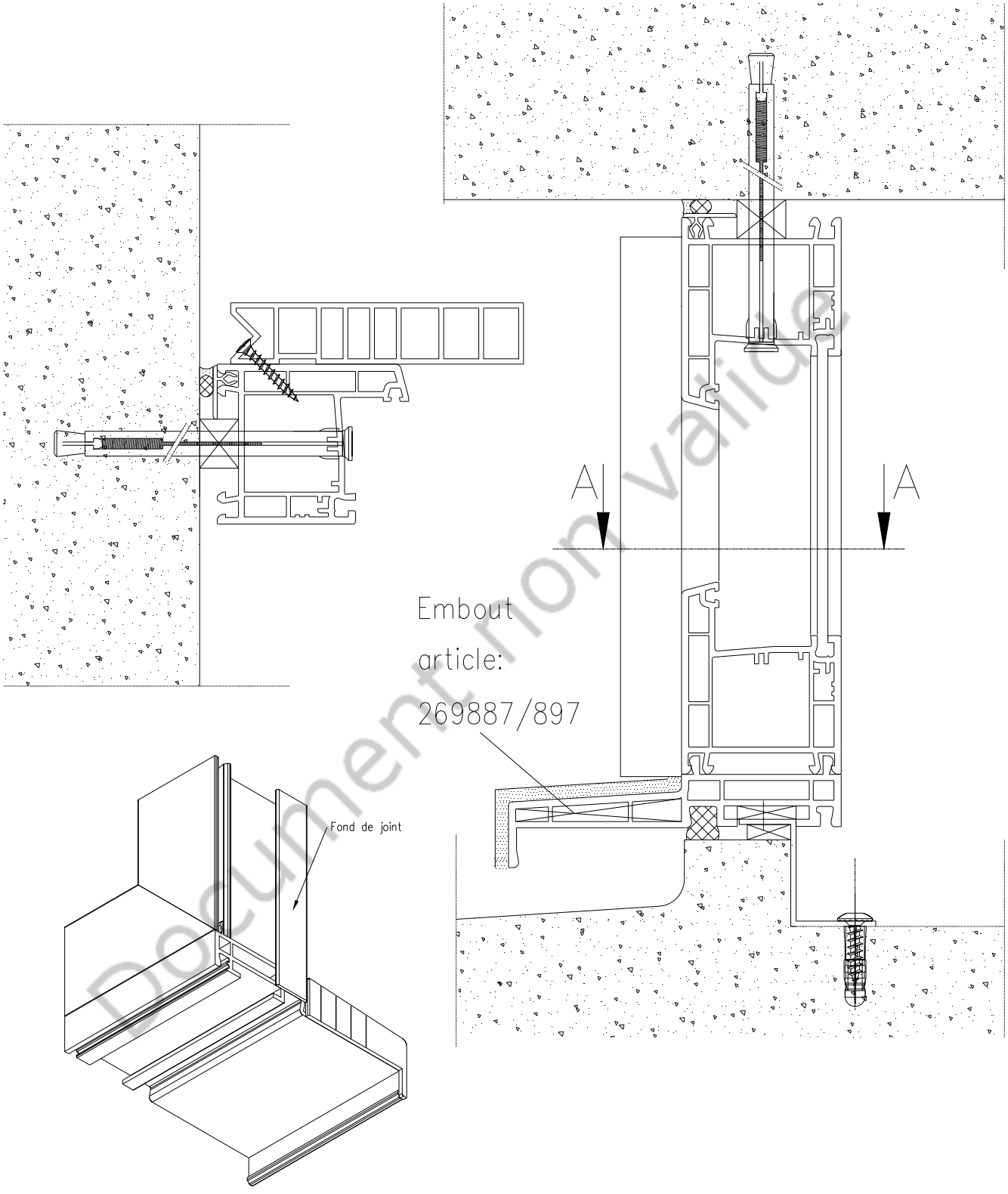

Document non valide